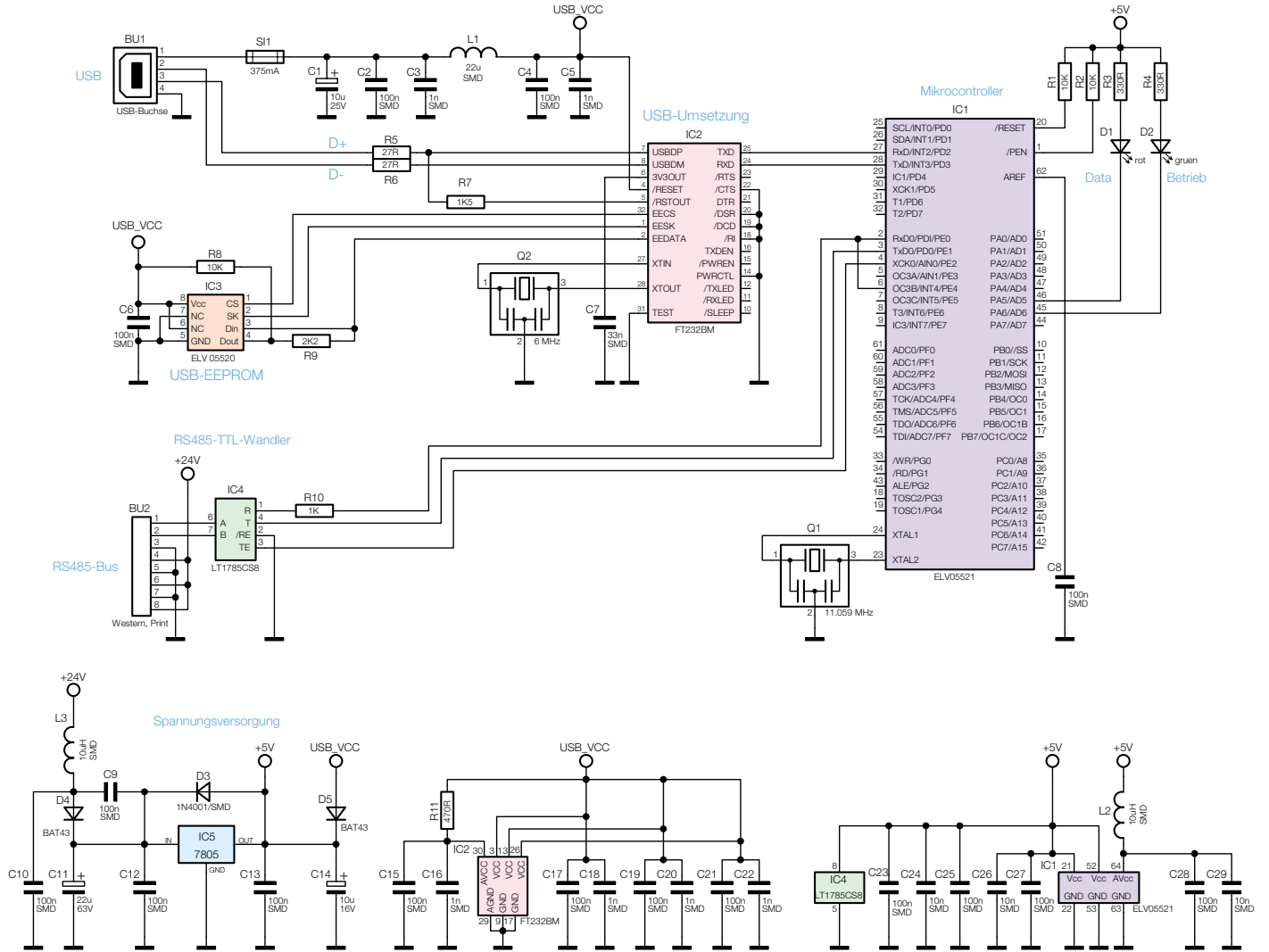

Bild 4: Die Schaltung des Interfaces HS485 PCI