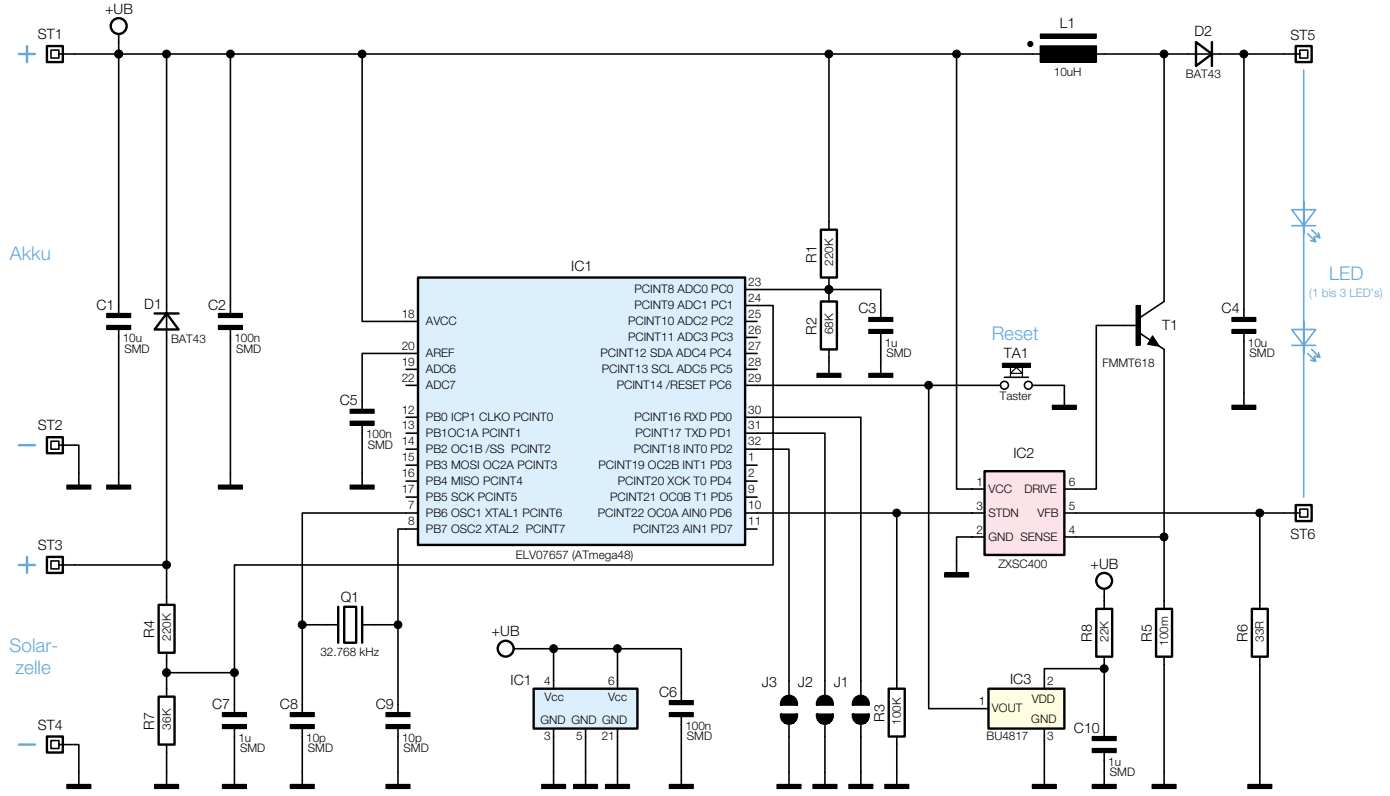

Bild 3: Das Schaltbild der intelligenten Solarleuchtensteuerung