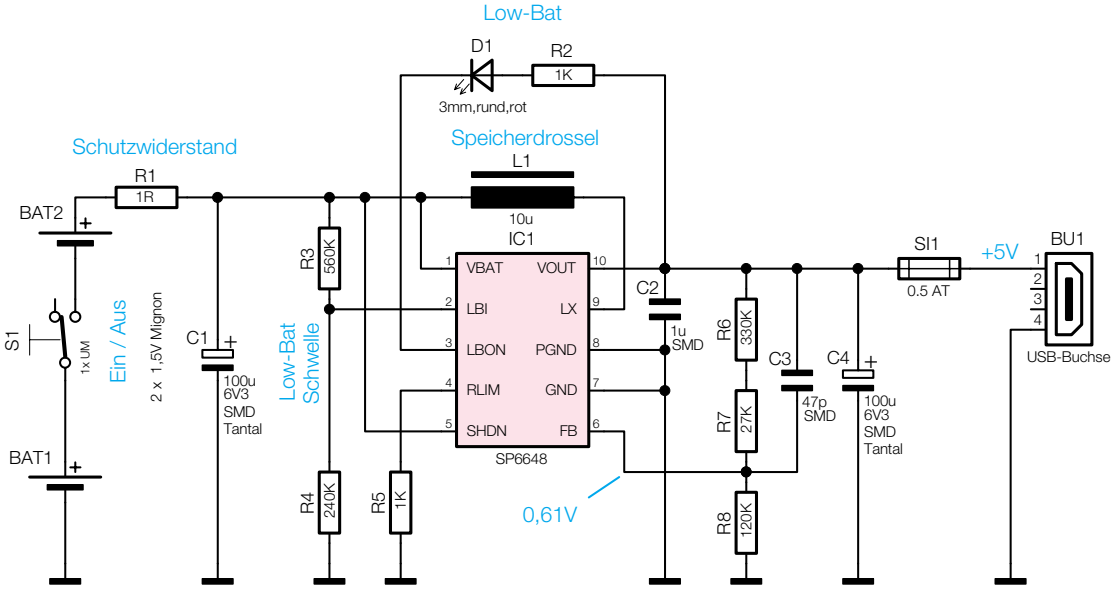Bild 2: Schaltbild der Zusatzstromversorgung für MP3-Player