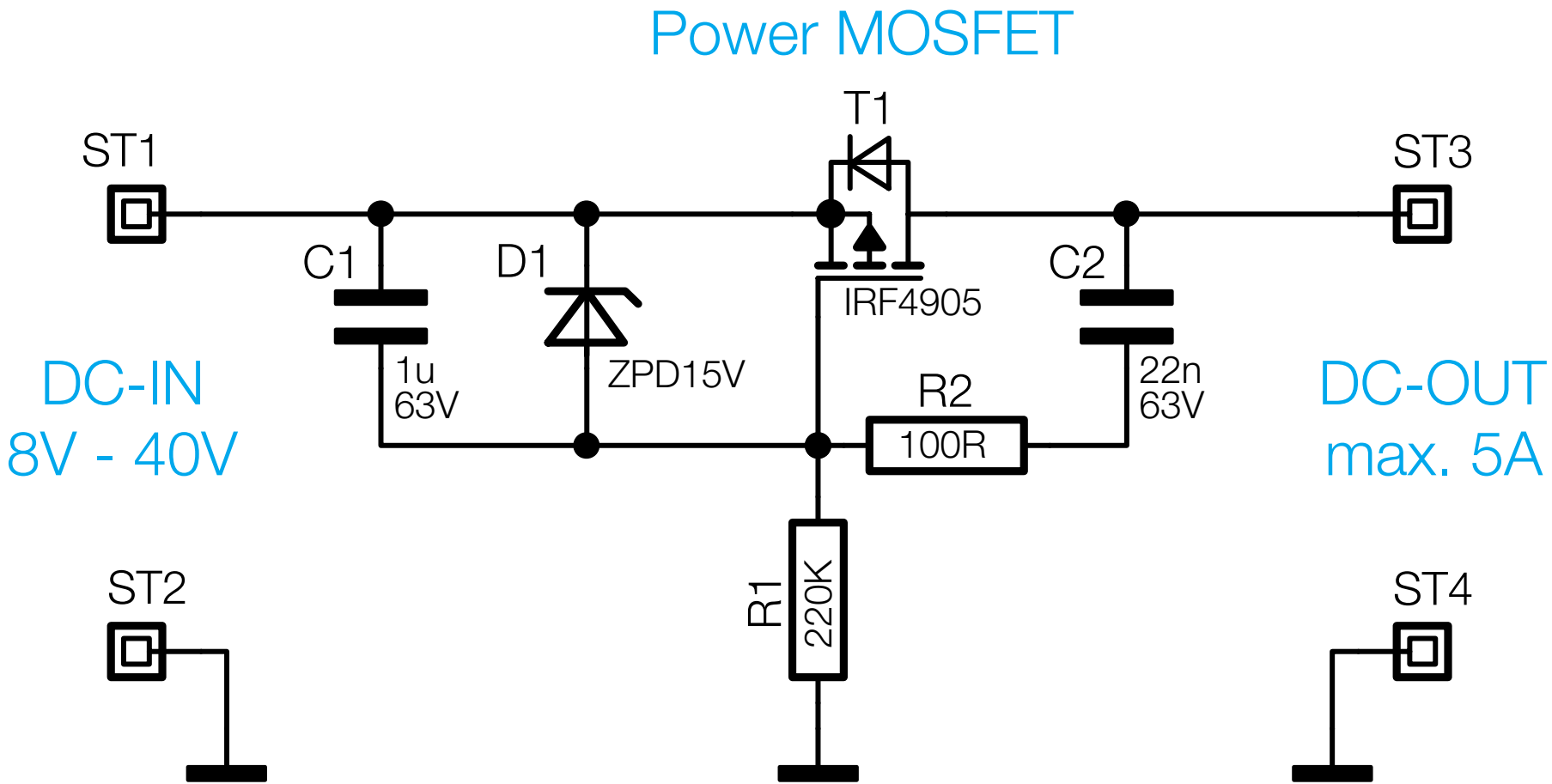

Bild 3: Schaltbild der DC-Einschaltstrombegrenzung