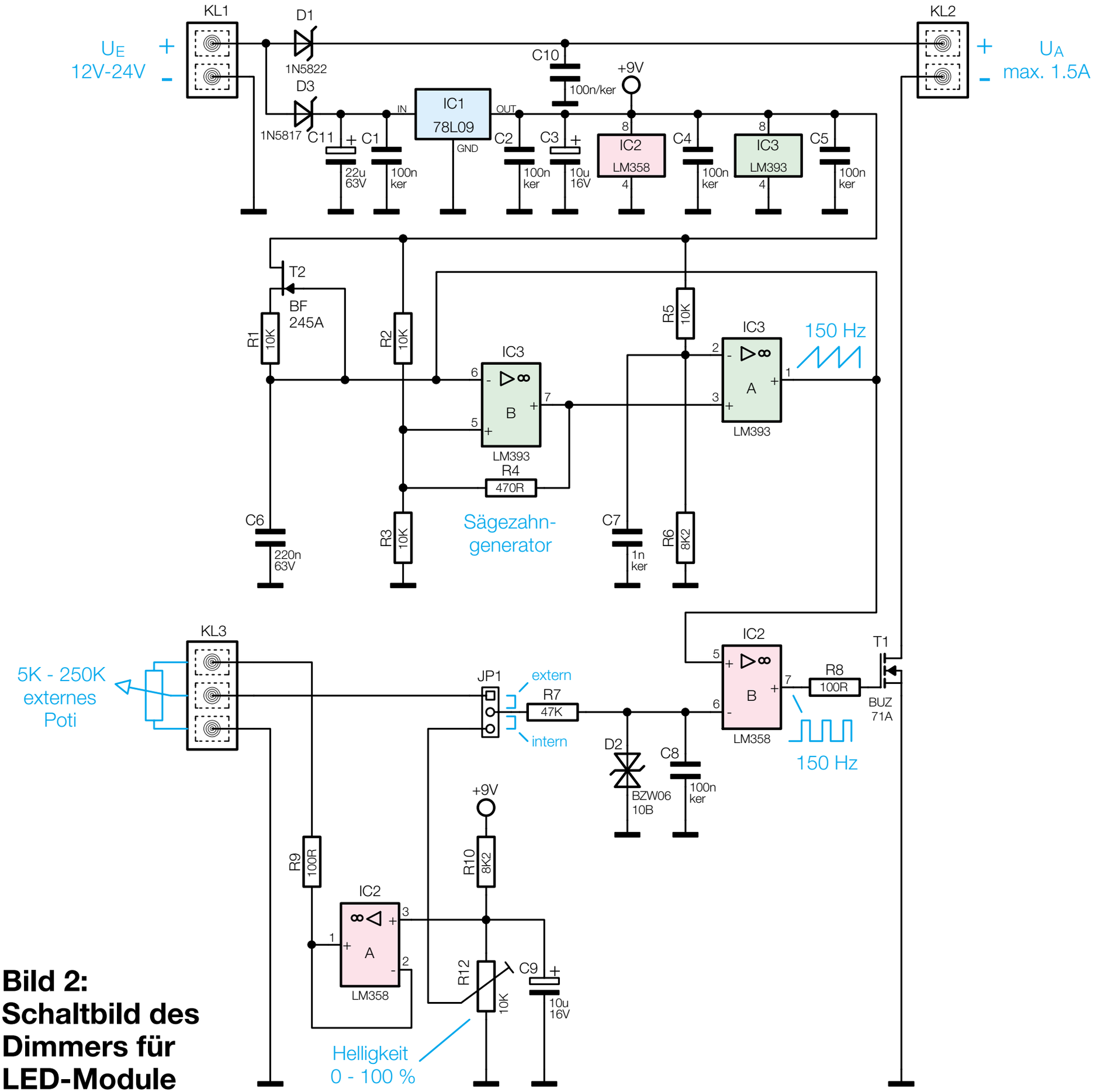

Bild 2: Schaltbild des Dimmers für LED-Module