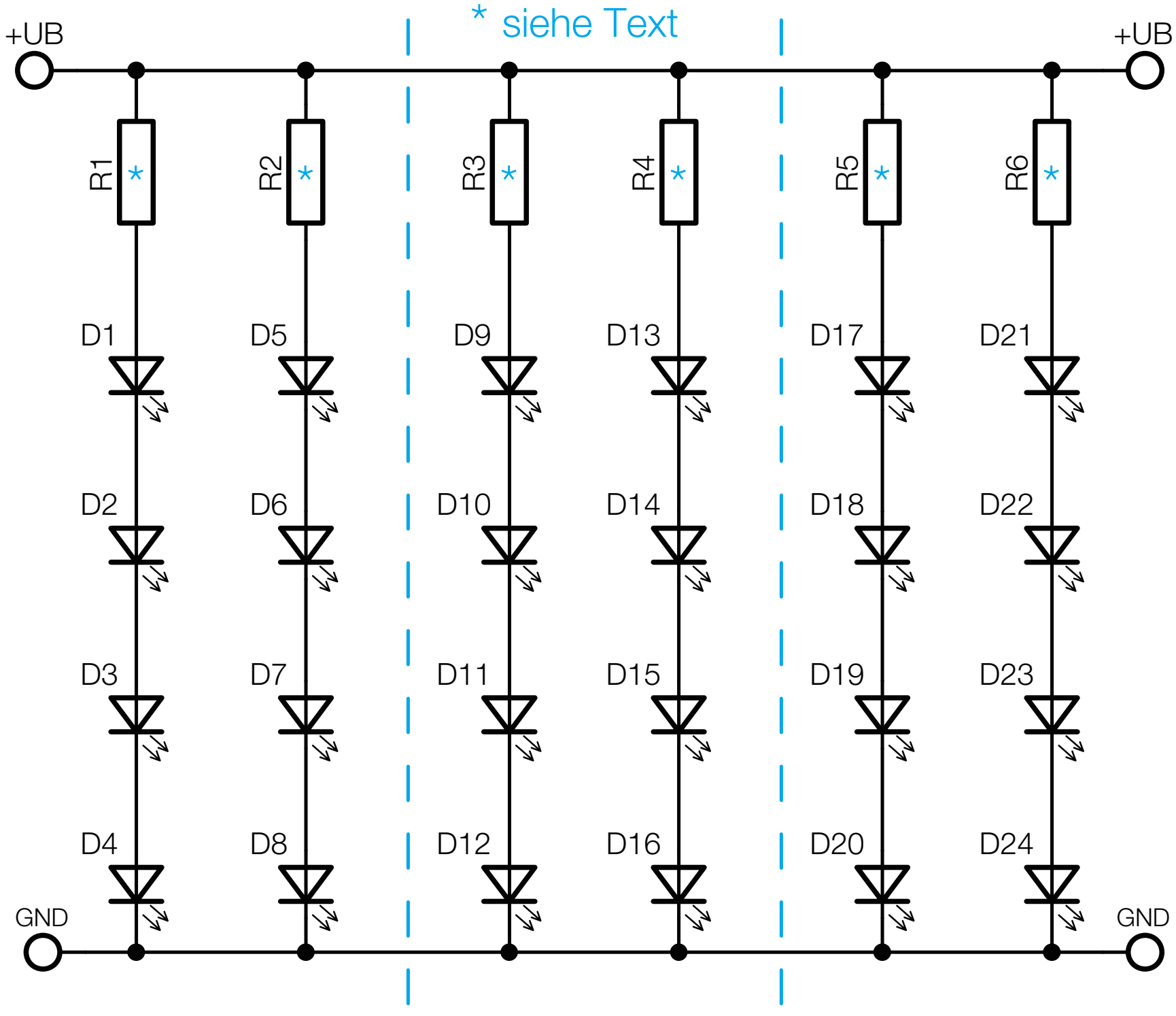

Bild 1: Schaltbild des LED-Streifenmoduls