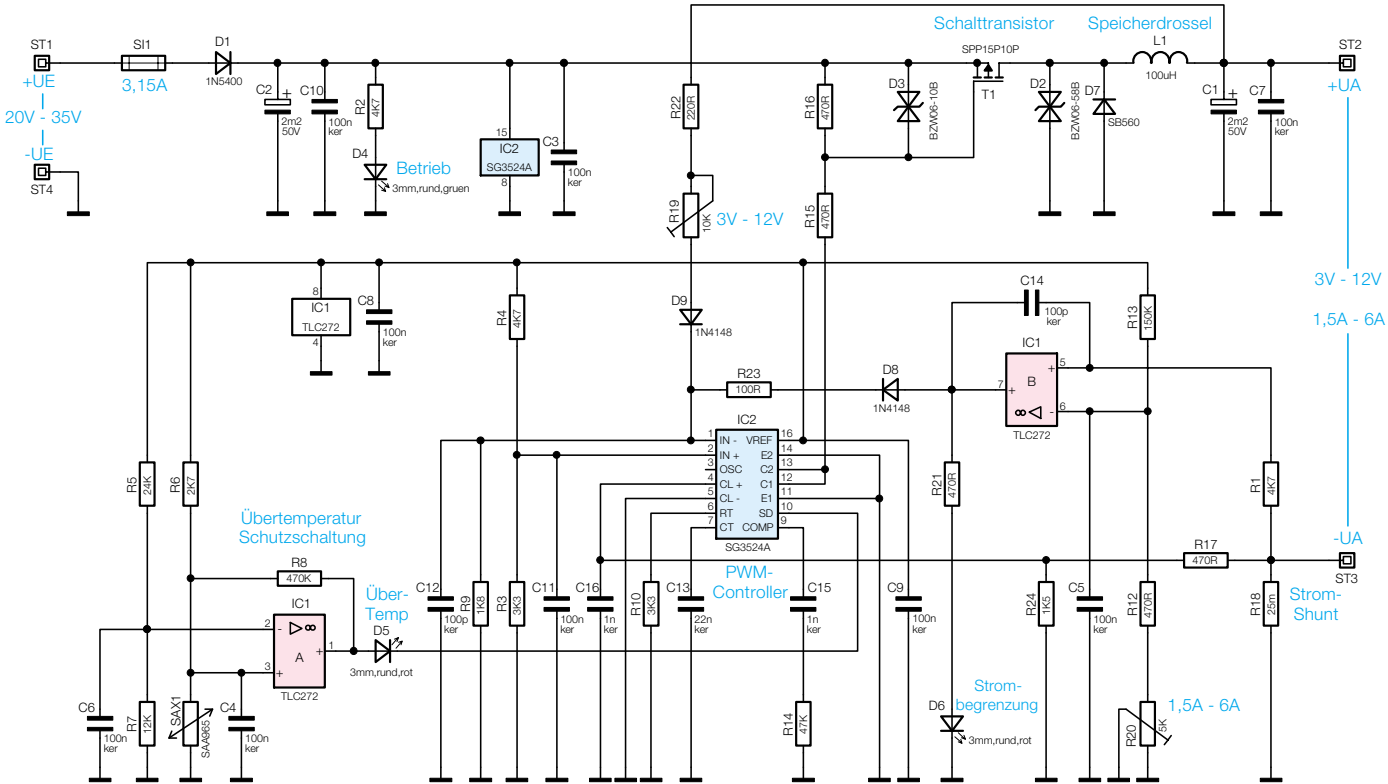

Bild 1: Schaltbild des DC/DC-Leistungskonverters