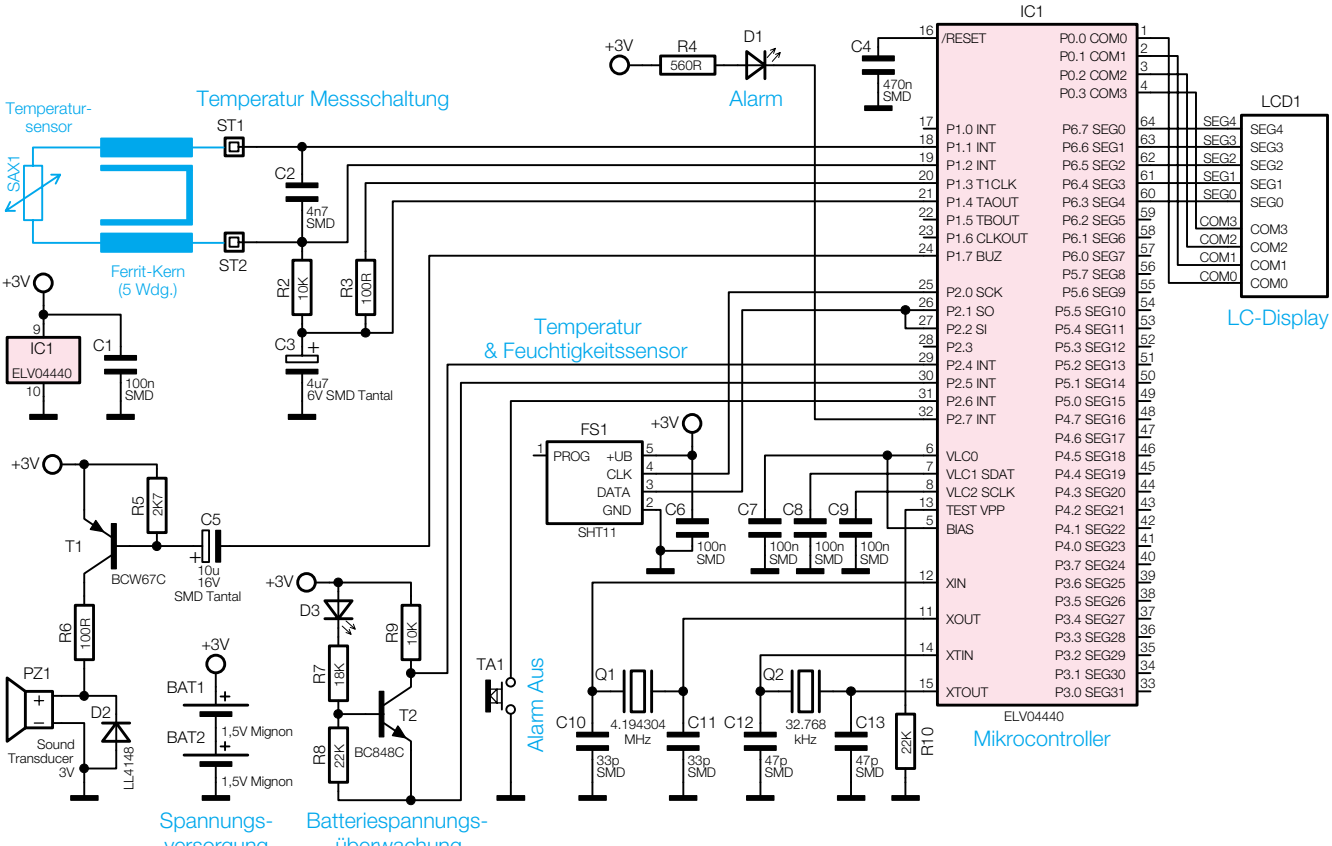

Bild 1: Das Schaltbild des TS 2