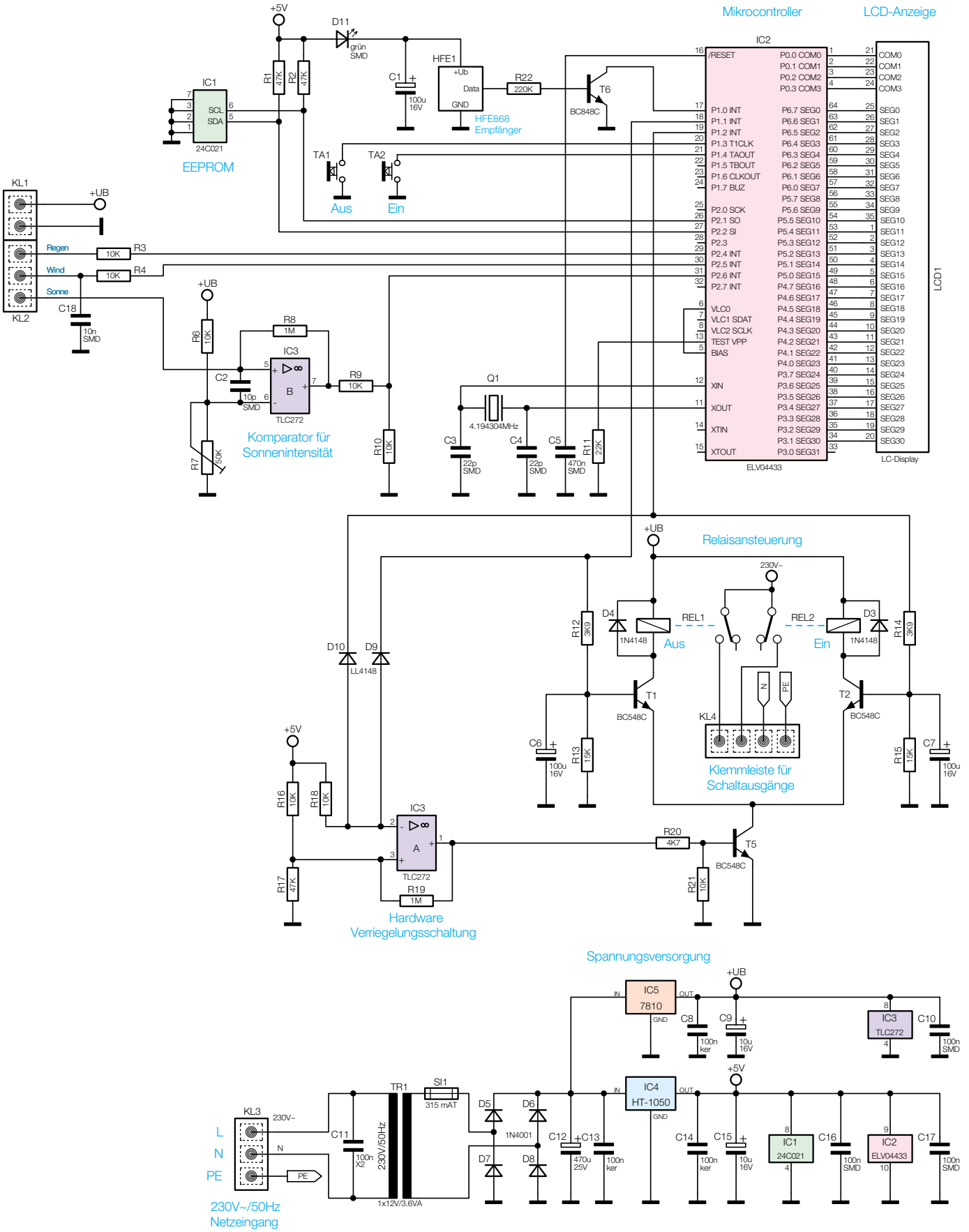

Bild 2: Schaltbild der Steuereinheit

Bild 3: Schaltbild der Messstation

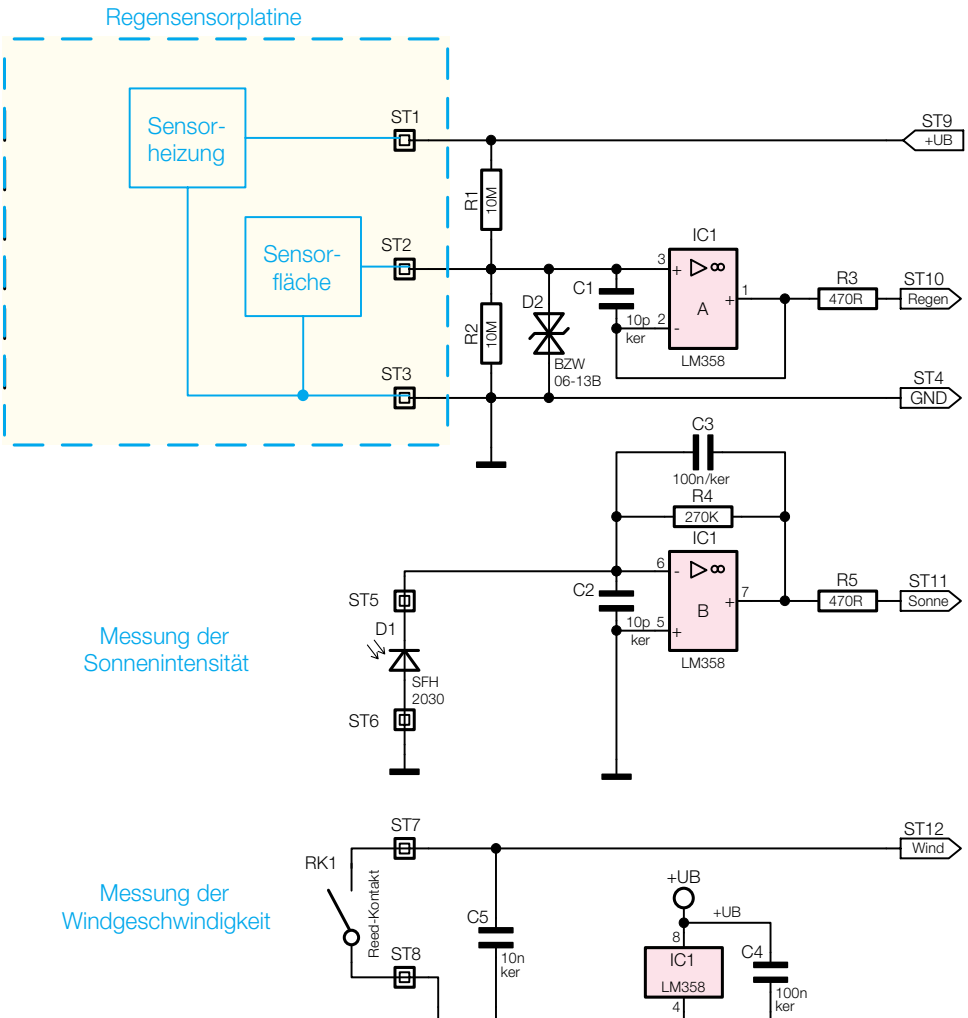

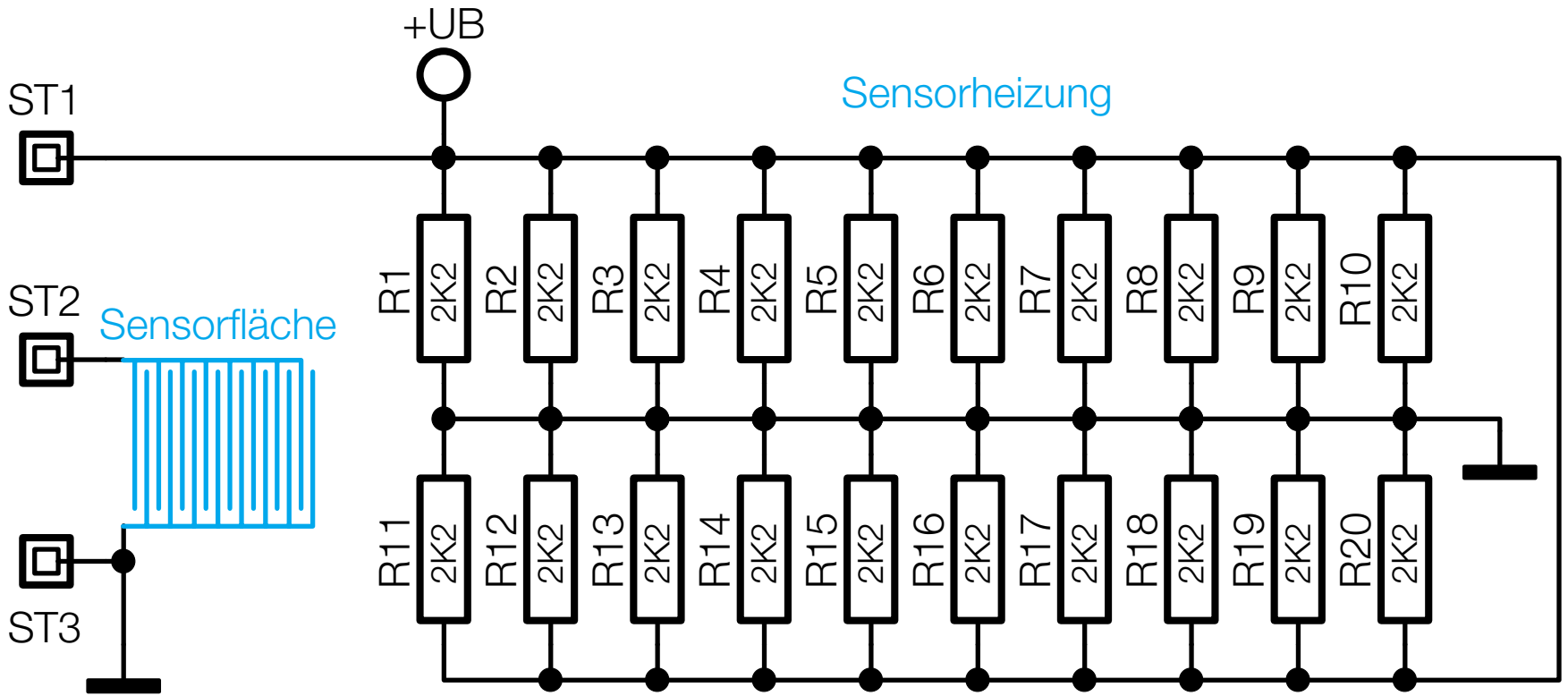

Bild 4: Schaltbild der Regensensorplatine