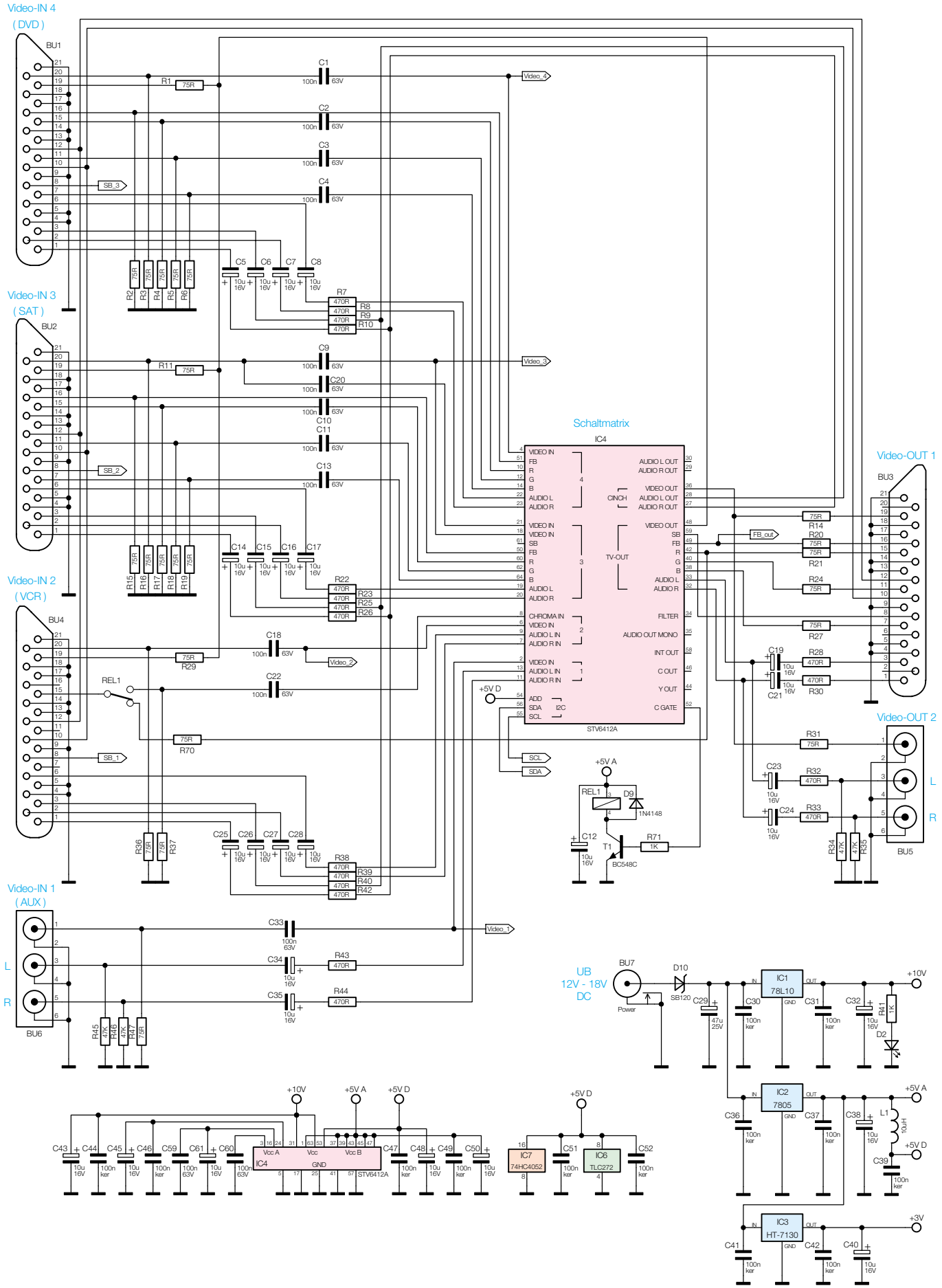

Bild 3: Die Schaltung von Videoteil und Netzteil

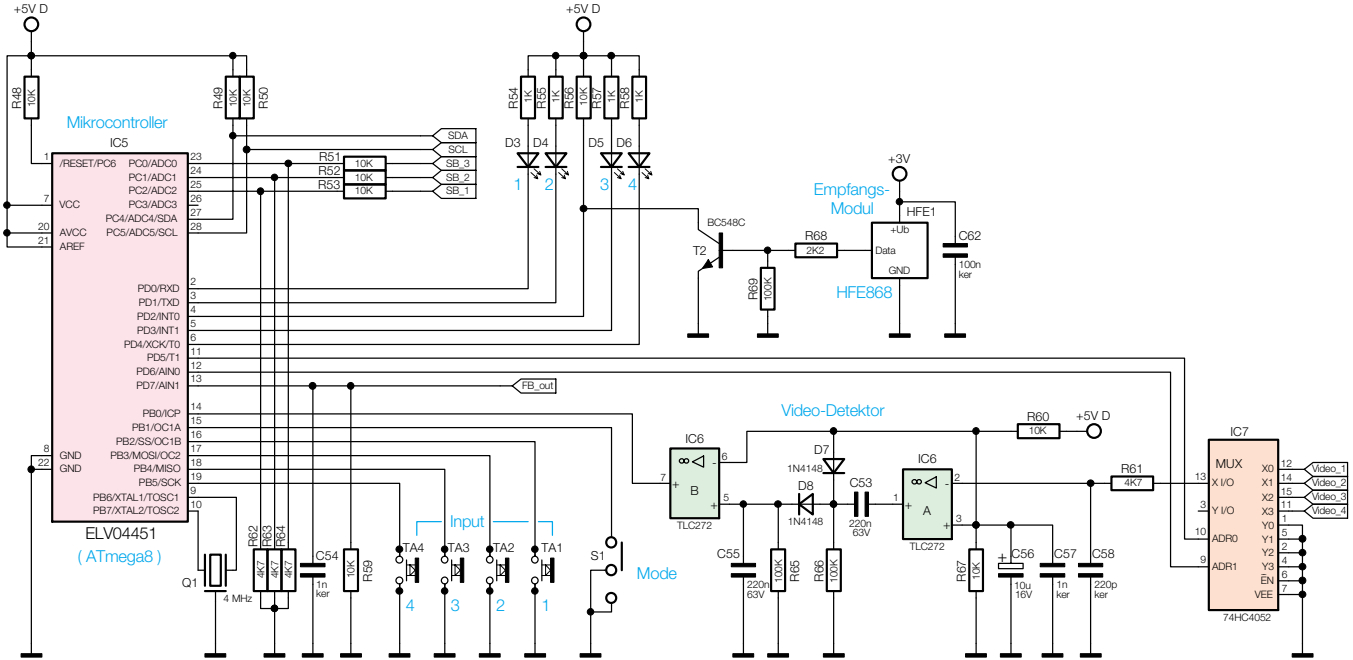

Bild 6: Die Schaltung des Steuerteils