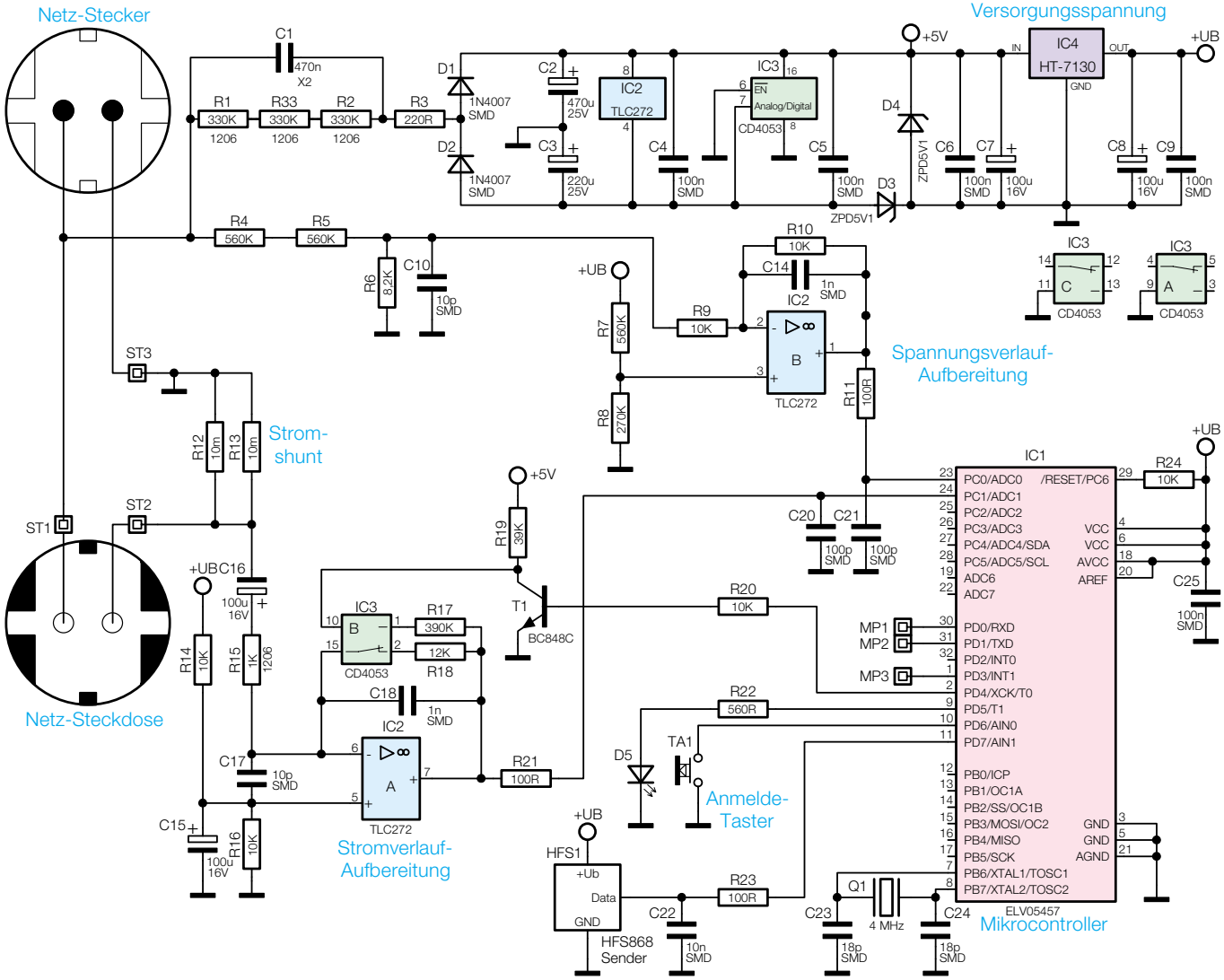

Bild 2: Schaltbild des EM 1000-EM