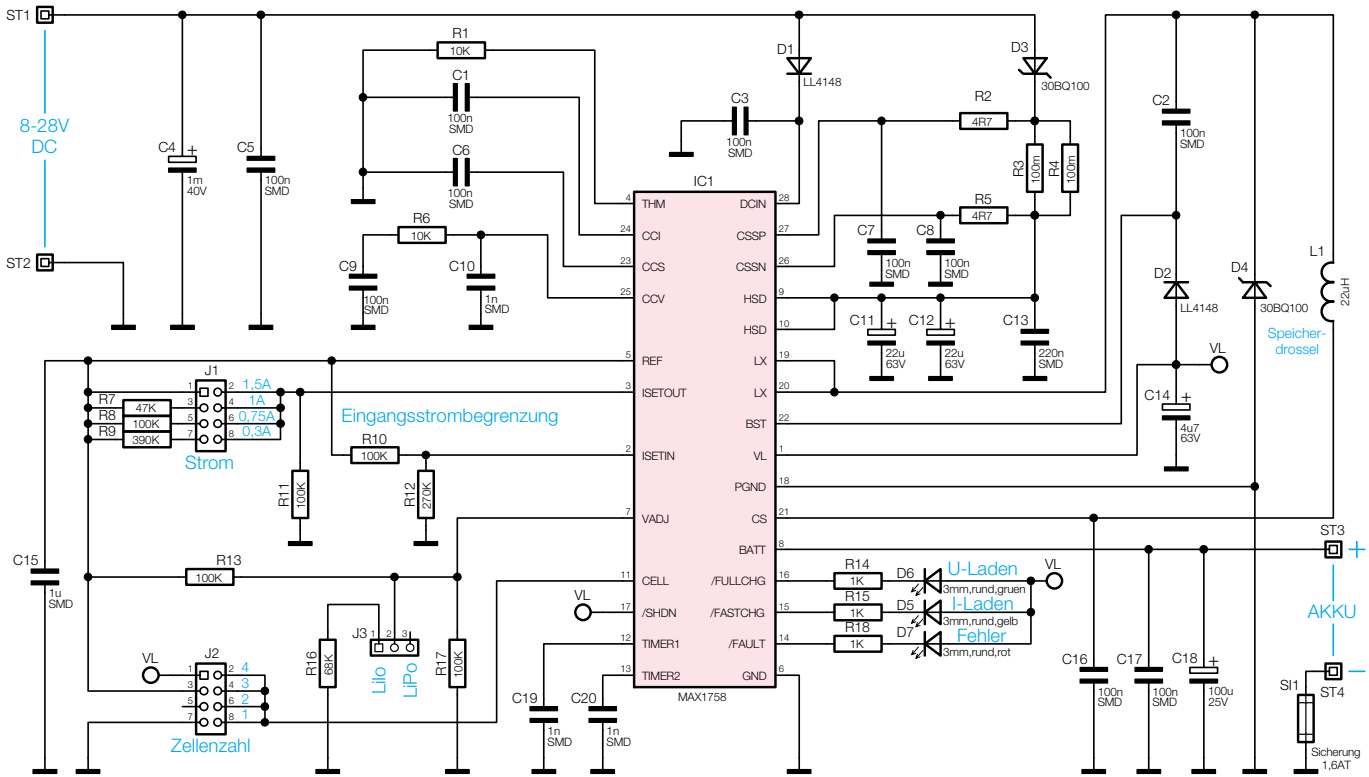

Bild 3: Schaltbild des Lademoduls LiPo 4