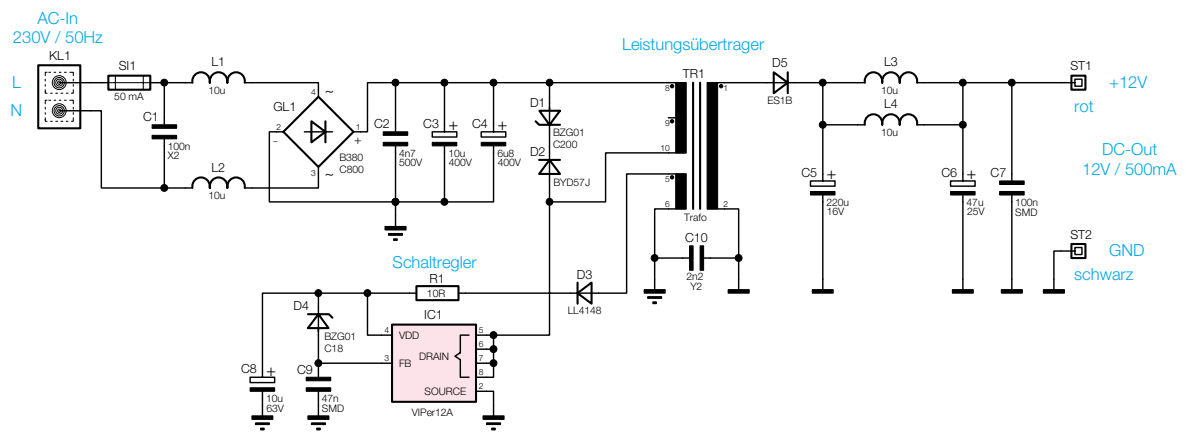
AC-In
230V / 50Hz
L
N
KL1
SI1
50 mA
C1
100n
X2
L1
10u
L2
10u
GL1
B380
C800
C2
4n7
500V
C3
10u
400V
C4
6u8
400V
D1
BZG01
C200
D2
BYD57J
Leistungsübertrager
TR1
Trafo
C10
2n2
Y2
D5
ES1B
L3
10u
L4
10u
C5
220u
16V
C6
47u
25V
C7
100n
SMD
ST1
+12V
rot
DC-Out
12V / 500mA
ST2
GND
schwarz
Schaltregler
R1
10R
D3
LL4148
D4
BZG01
C18
IC1
VDD
FB
DRAIN
SOURCE
VIPer12A
C8
10u
63V
C9
47n
SMD