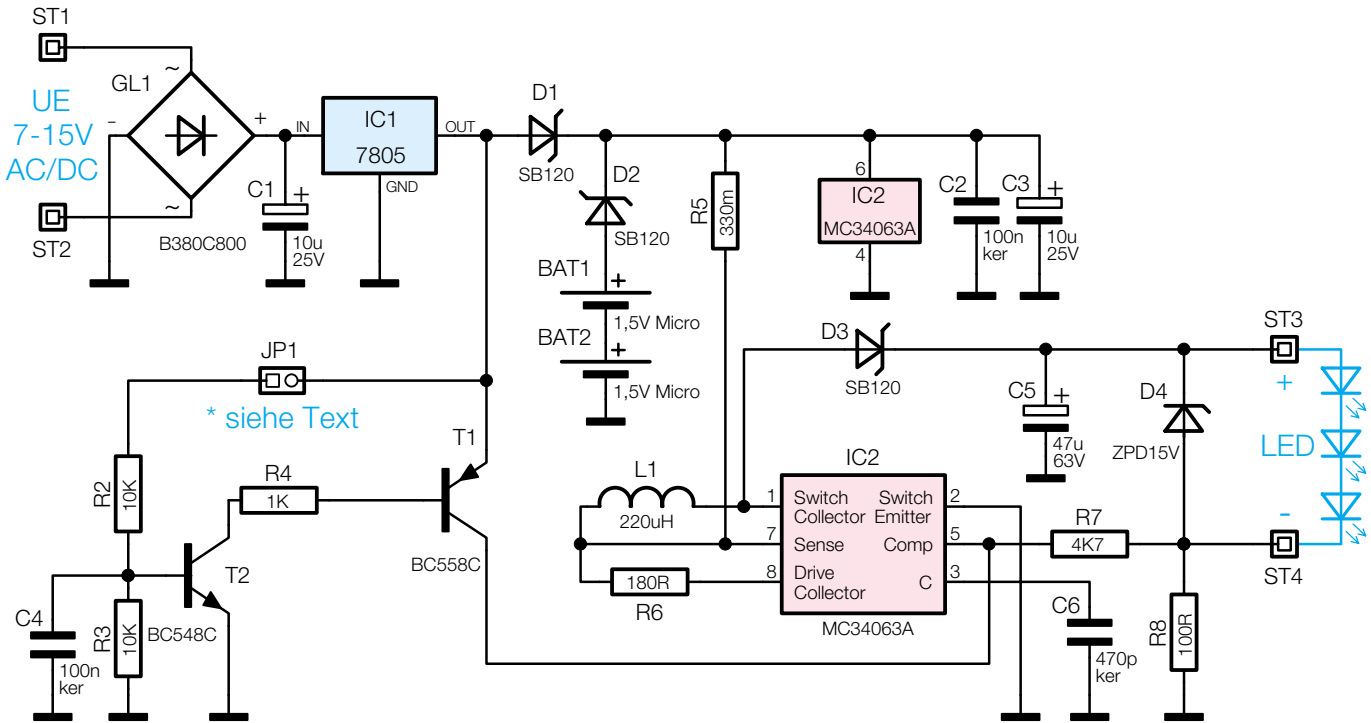

Bild 2: Schaltbild des LED-Notlichts