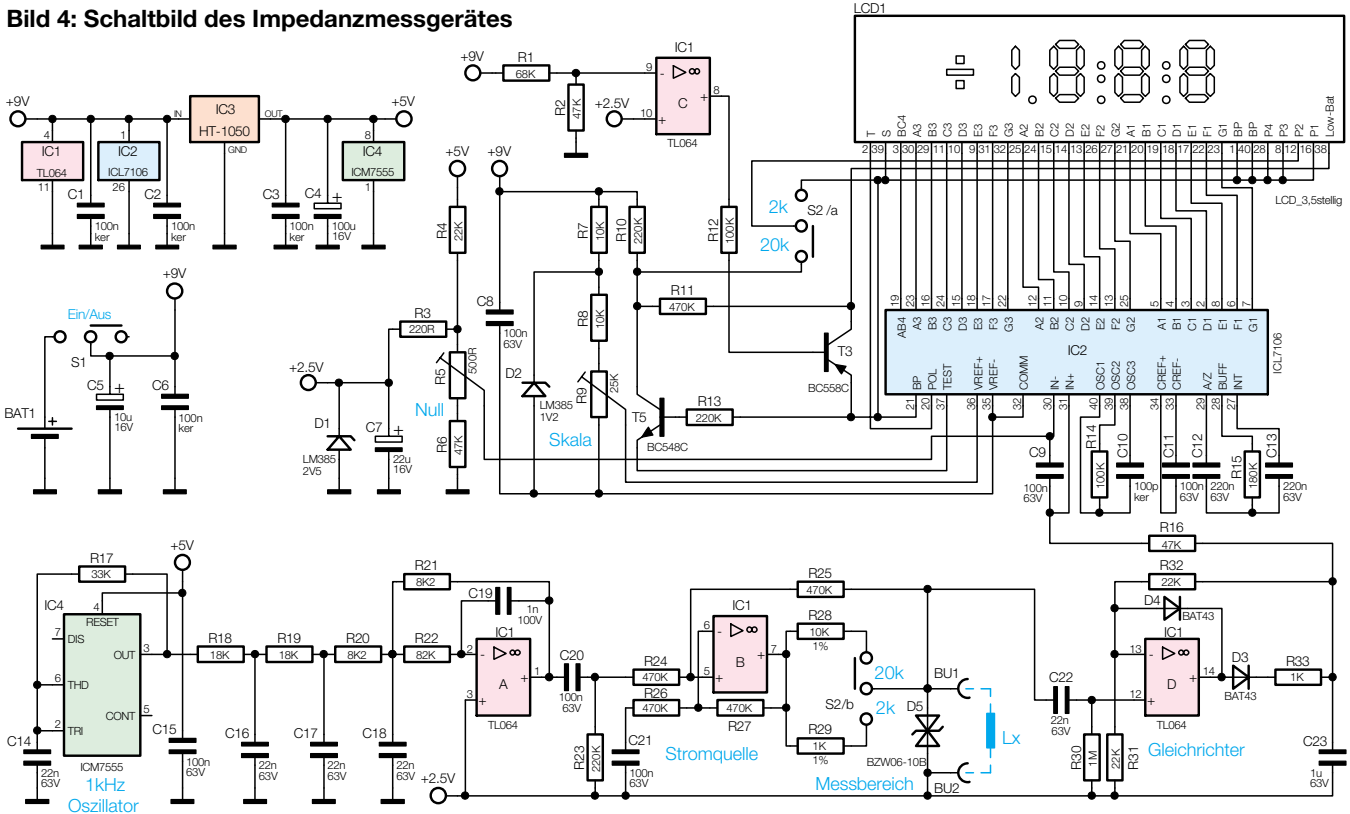**Bild 4: Schaltbild des Impedanzmessgerätes**