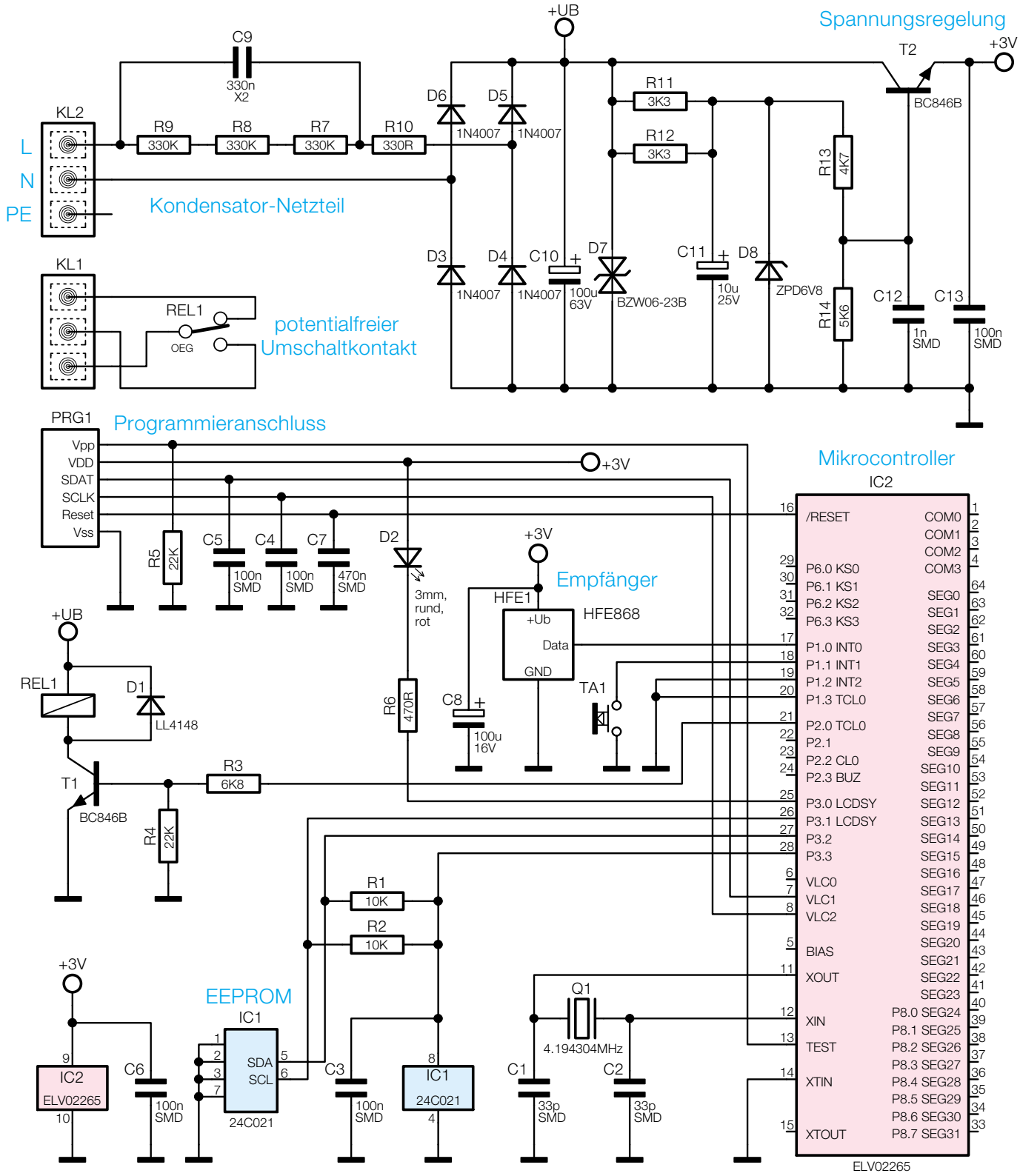

Bild 2: Schaltbild des FS20 AS1