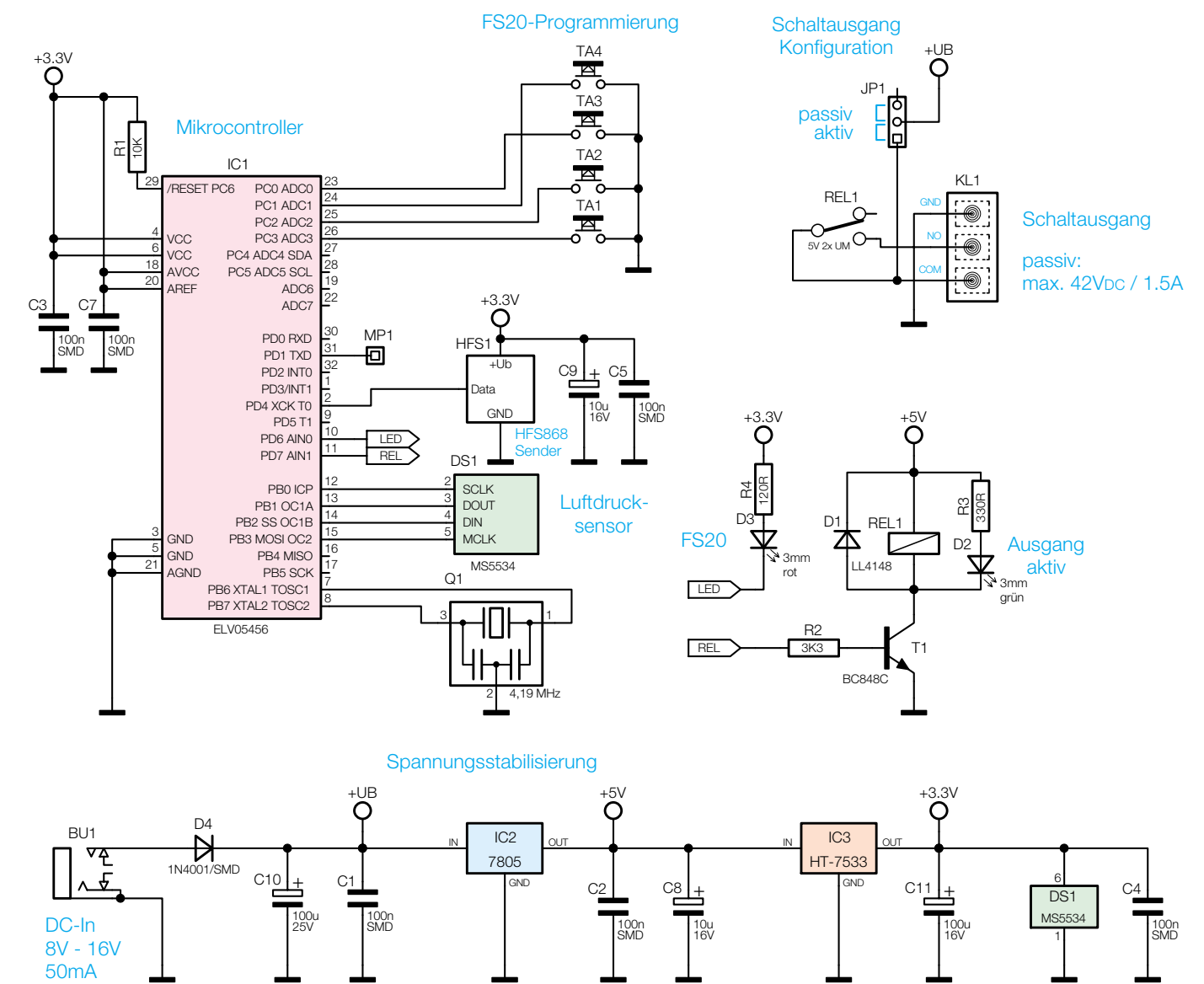

Bild 2: Schaltbild des APS 100