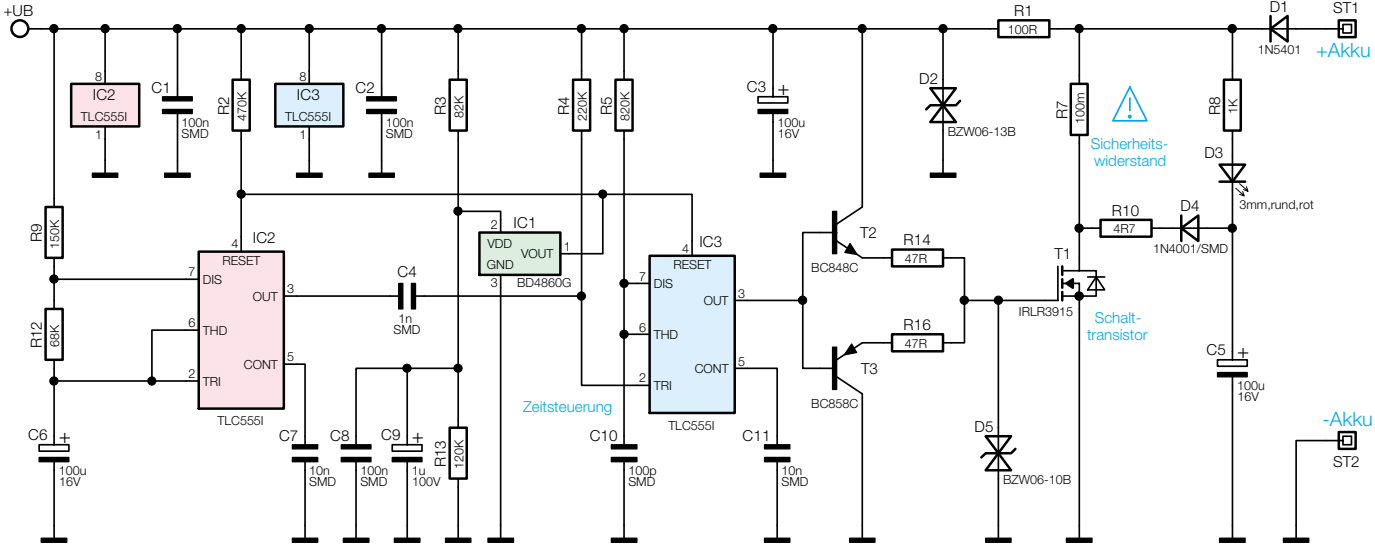

Bild 2: Schaltung des Blei-Akku-Aktivators PB 300