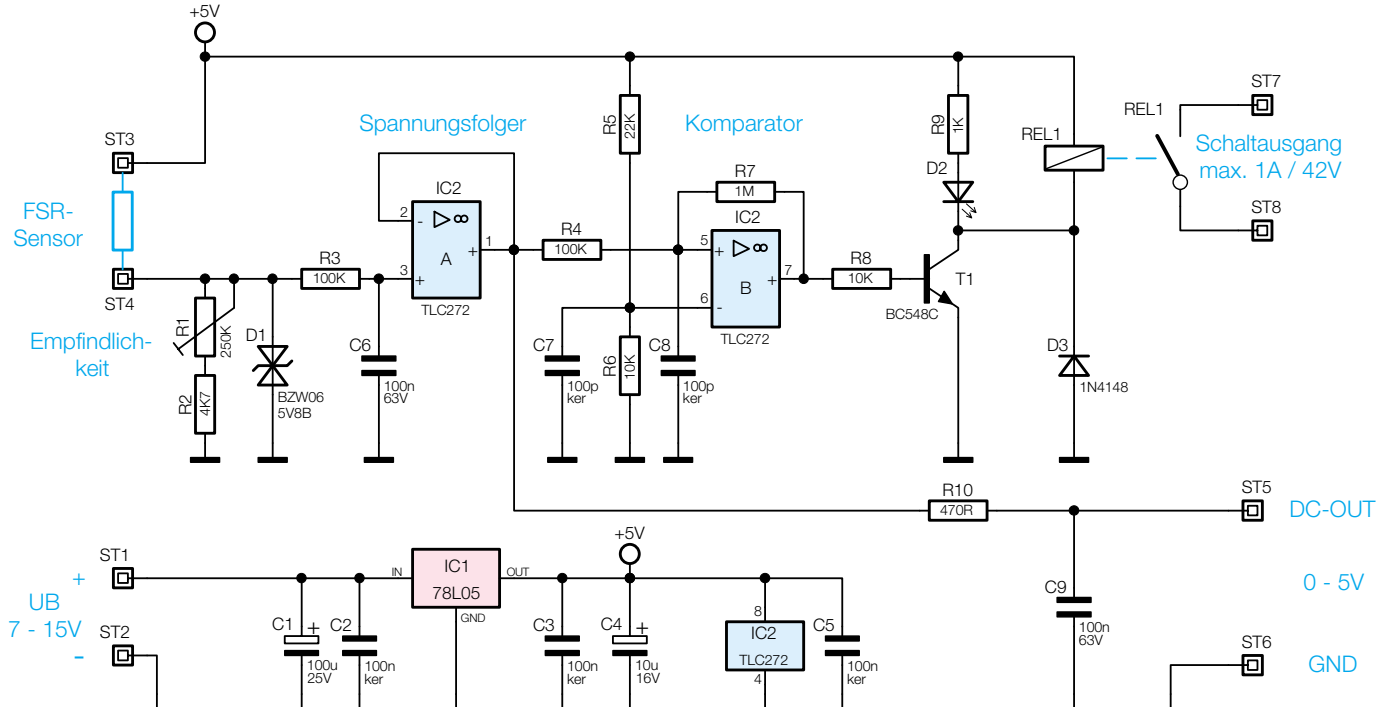

Bild 3: Schaltbild des FSR®-Drucksensors FSR 1