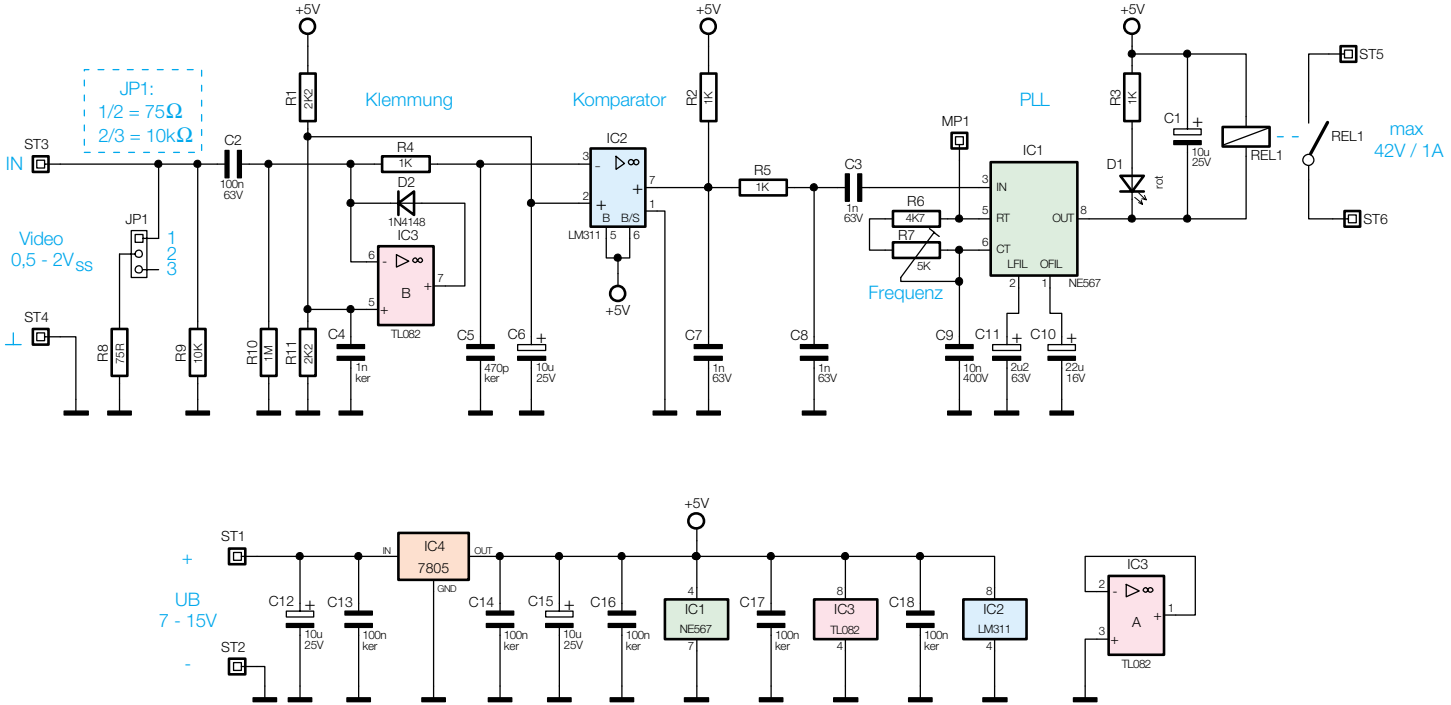

Bild 1: Schaltbild des Video-Detektors