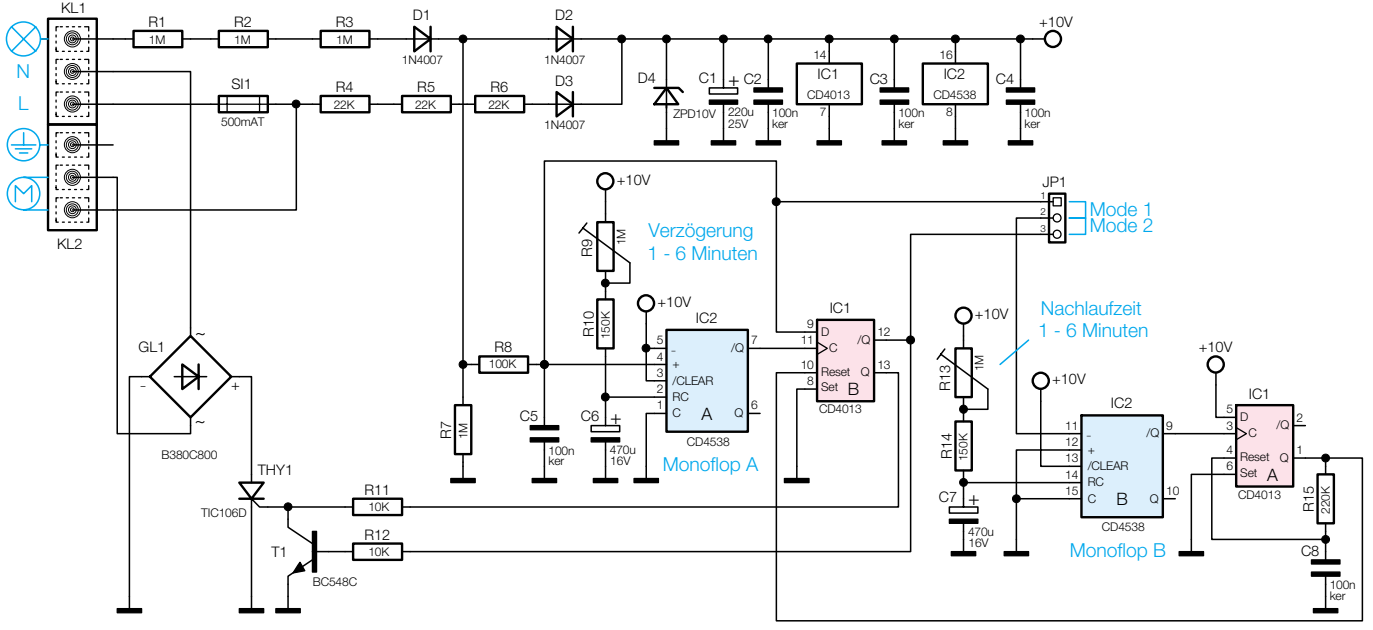

Bild 2: Schaltbild der Lüfter-Nachlaufsteuerung