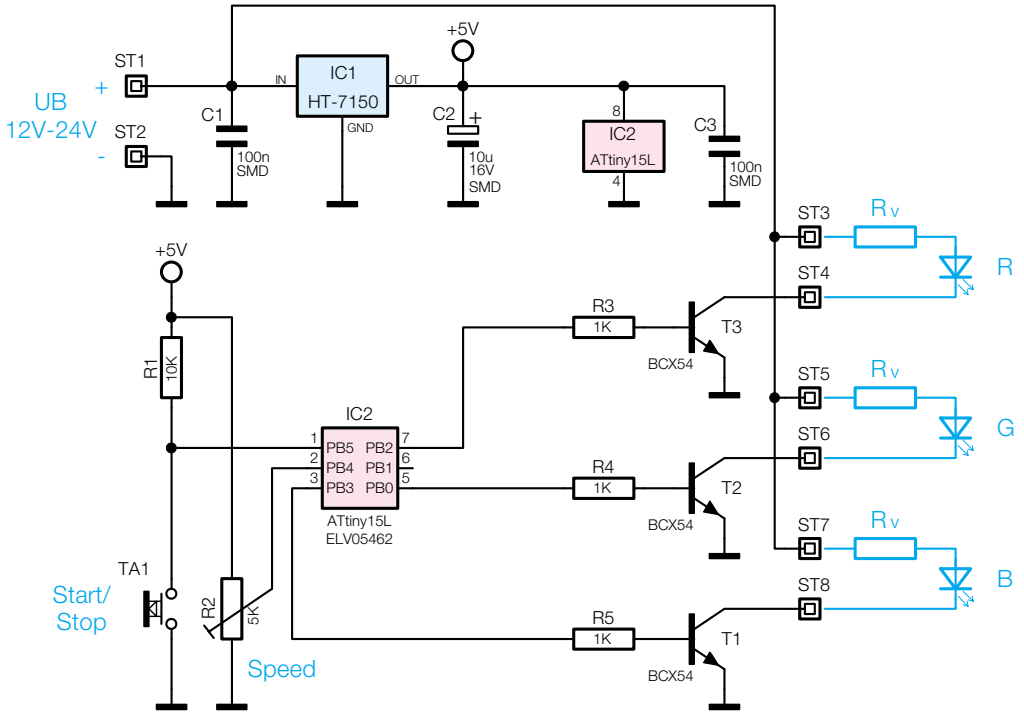

Bild 6: Schaltbild des RGB-Farbwechslers