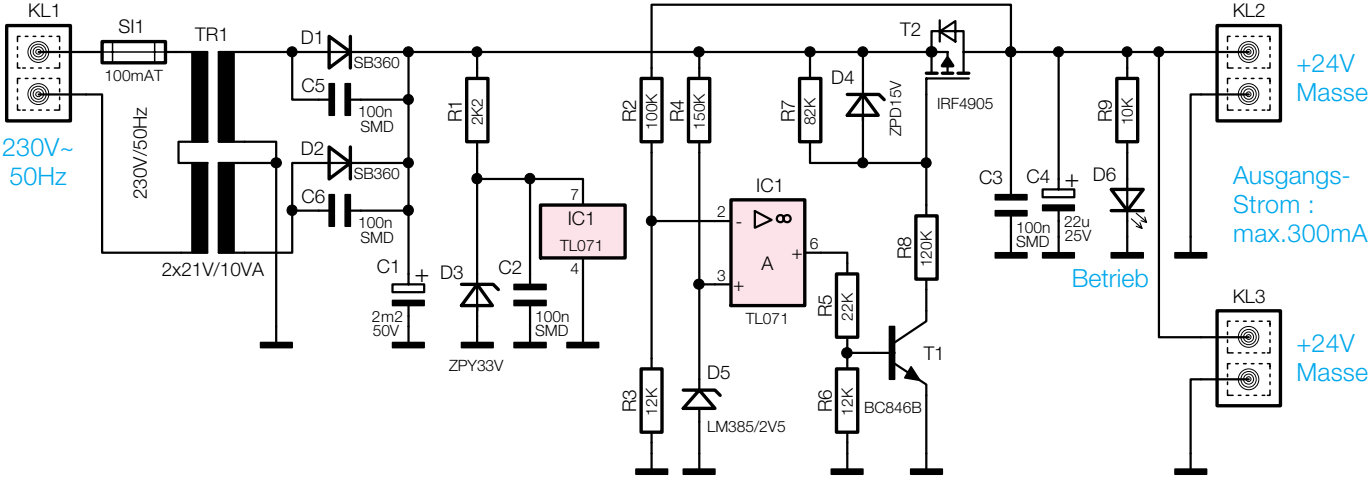

Bild 1: Schaltbild des Hutschienennetzteils HS485N