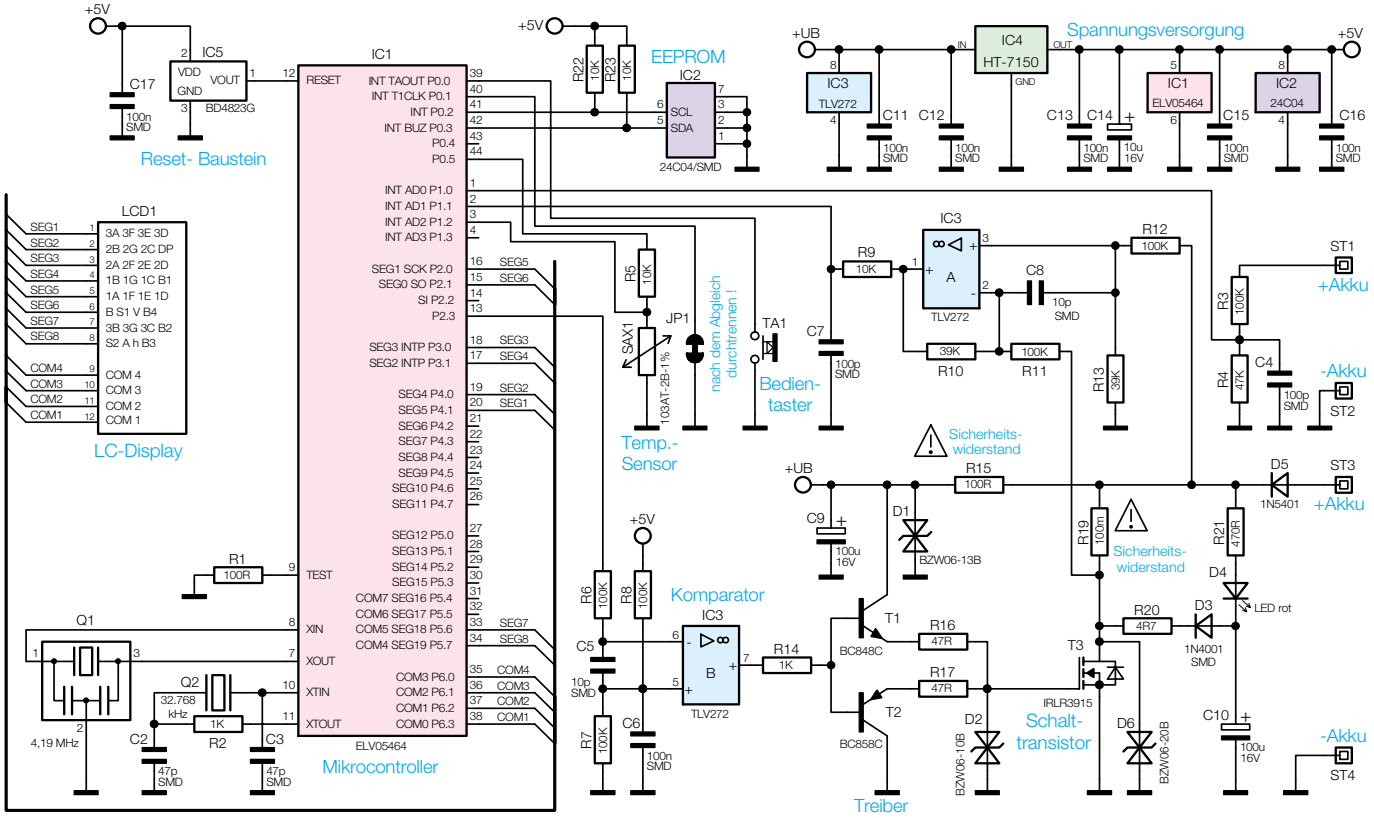

Bild 4: Schaltbild des Power Brick PB 500 (Blei-Akku-Aktivator)