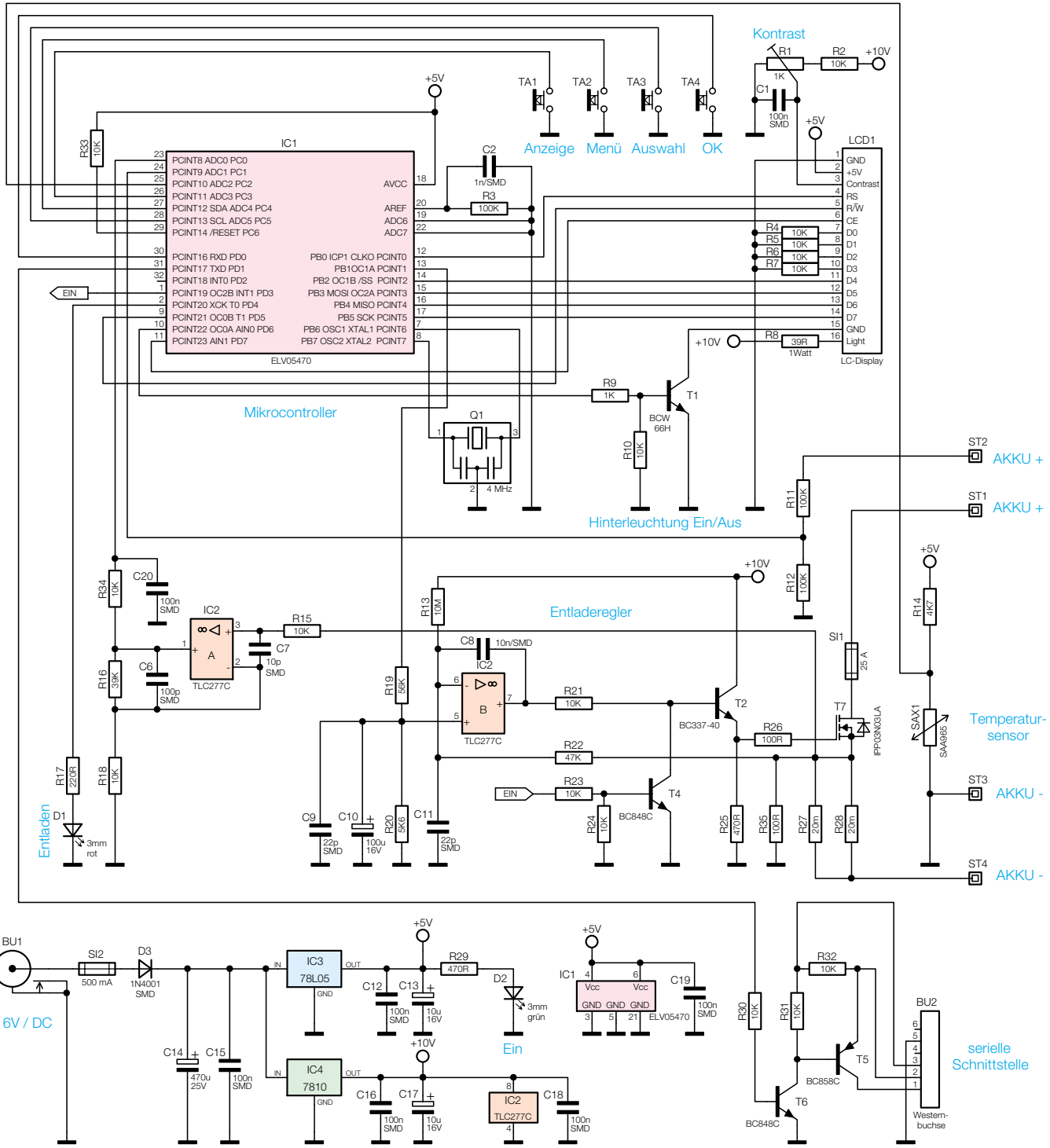

Bild 3: Schaltbild des Hochstrom-Entlade-Testgerätes HET 20