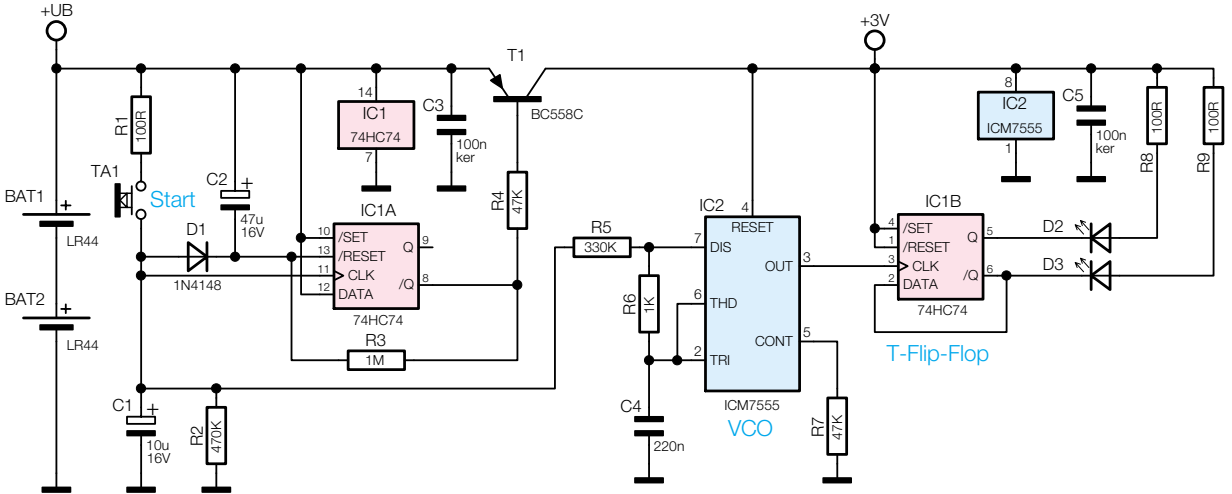Bild 1: Schaltbild der Elektronischen Münze