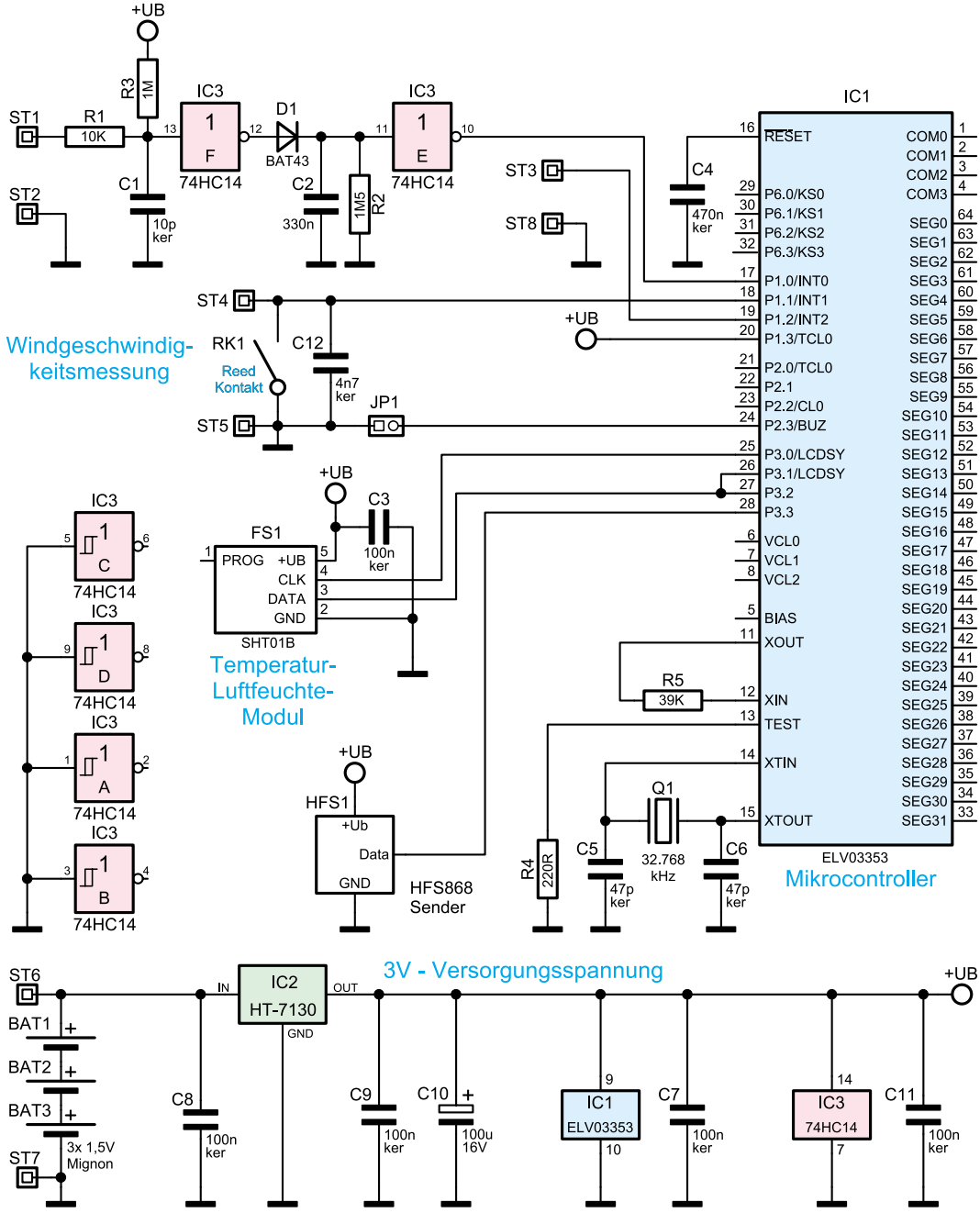

Bild 10: Schaltung des Kombi-Außensensors KS 200