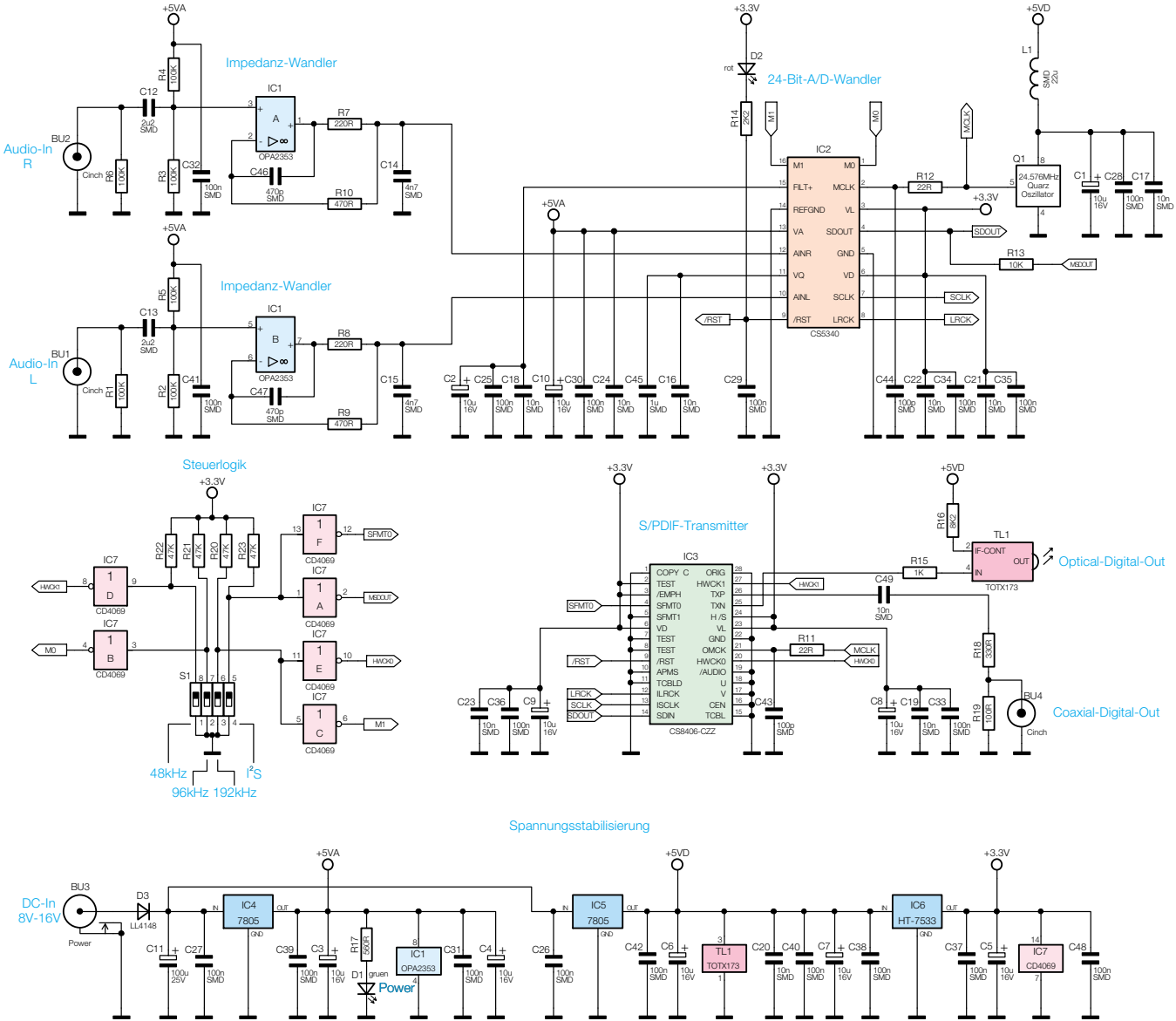

Bild 3: Schaltbild des Audio-A/D-Wandlers AAD 24