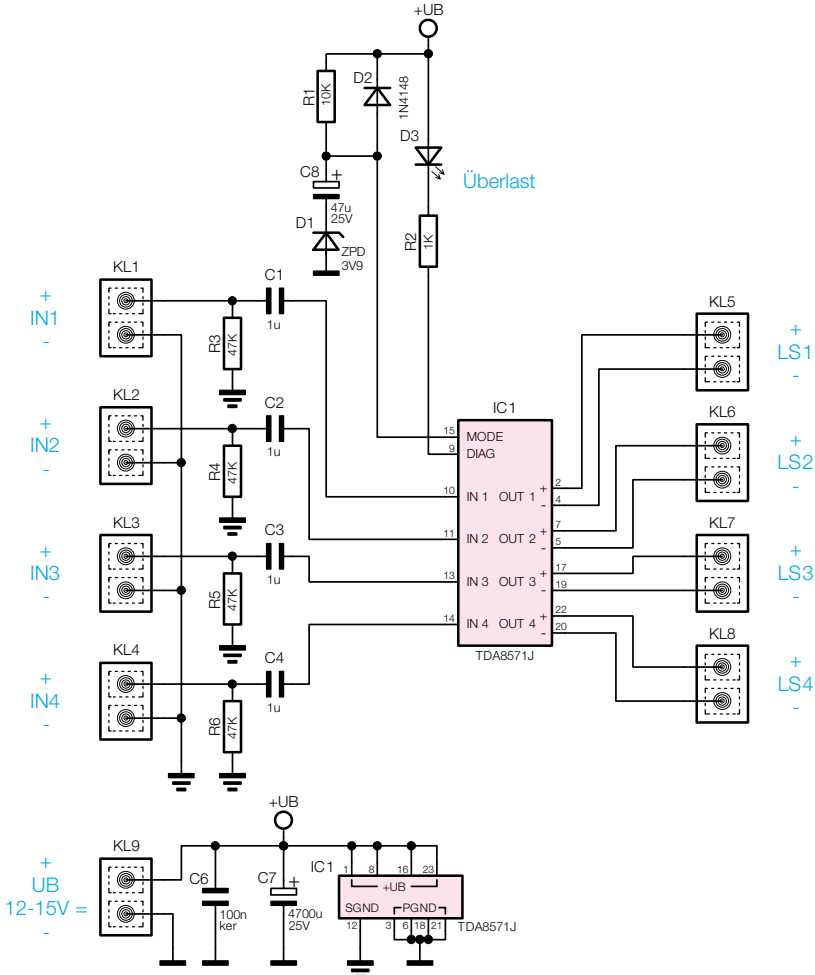

Bild 1: Schaltbild des Verstärkers V 40