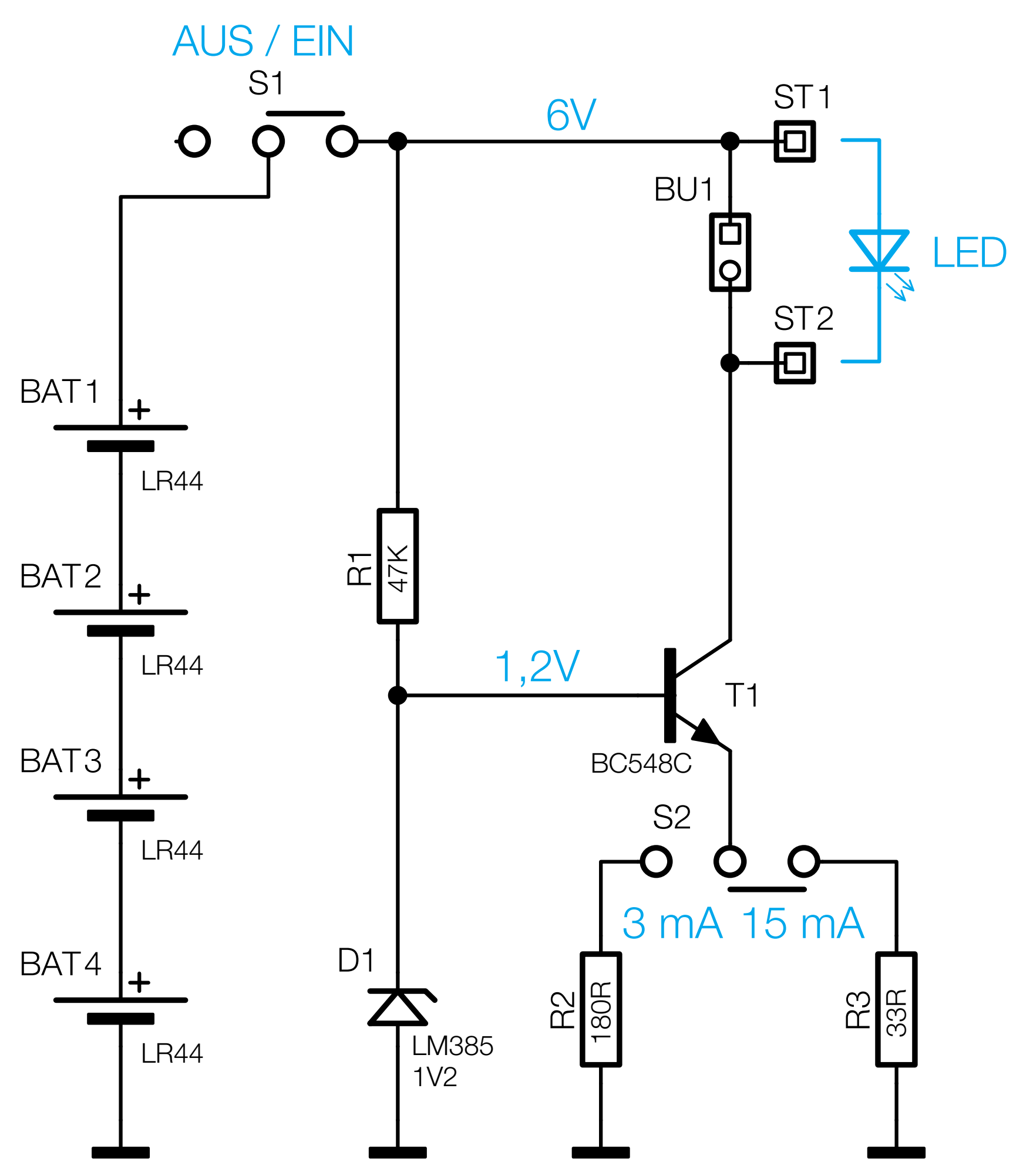
AUS / EIN
S1
6V
ST1
BU1
LED
ST2
BAT1
LR44
BAT2
LR44
BAT3
LR44
BAT4
LR44
R1
47K
1,2V
T1
BC548C
S2
3 mA 15 mA
D1
LM385
1V2
R2
180R
R3
33R