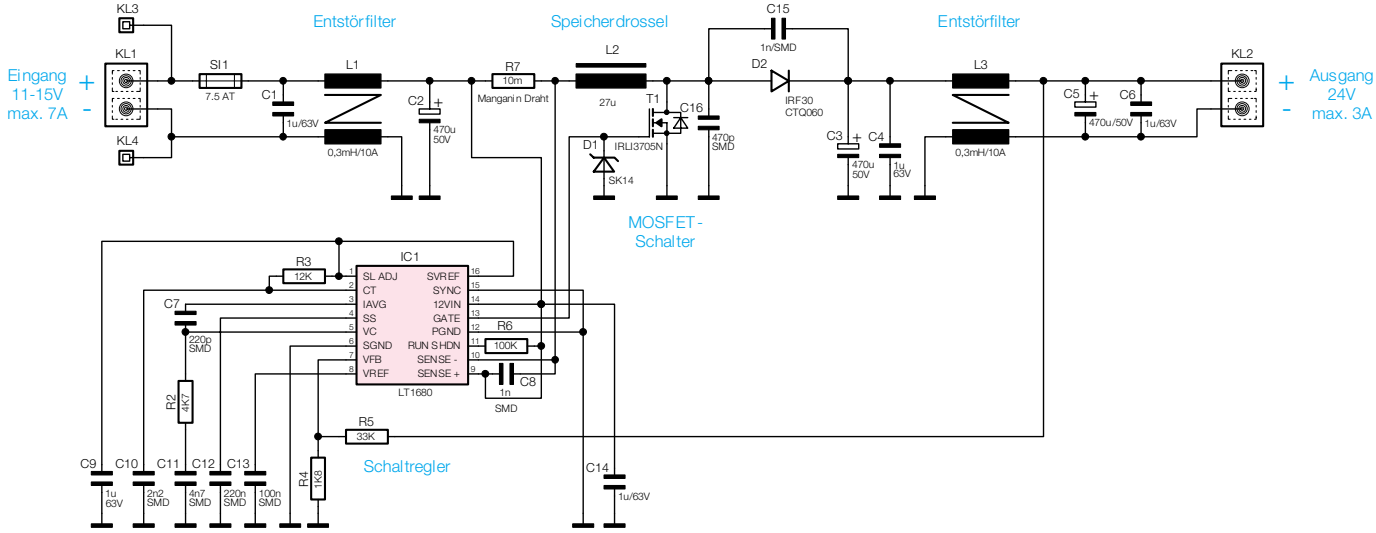

Bild 1: Schaltbild des Step-up-Wandlers