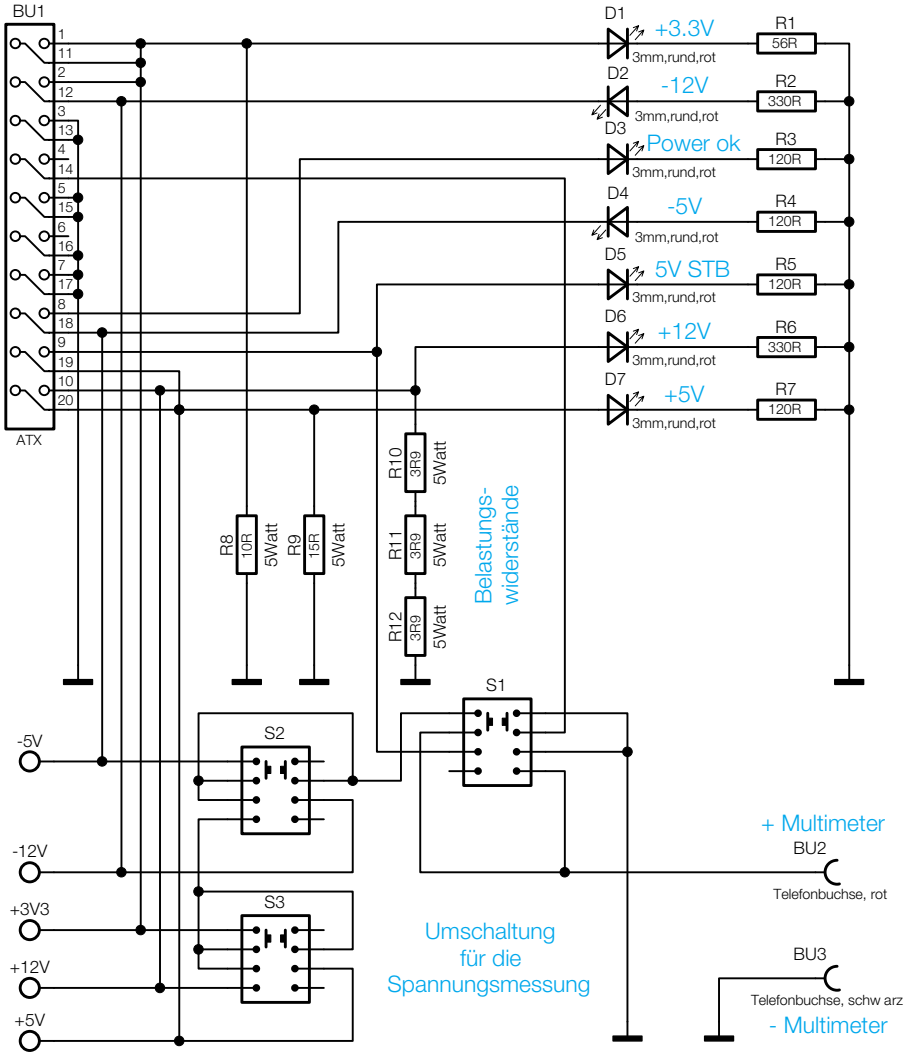

Bild 6:
Schaltbild des
ATX-Netzteil-Testers