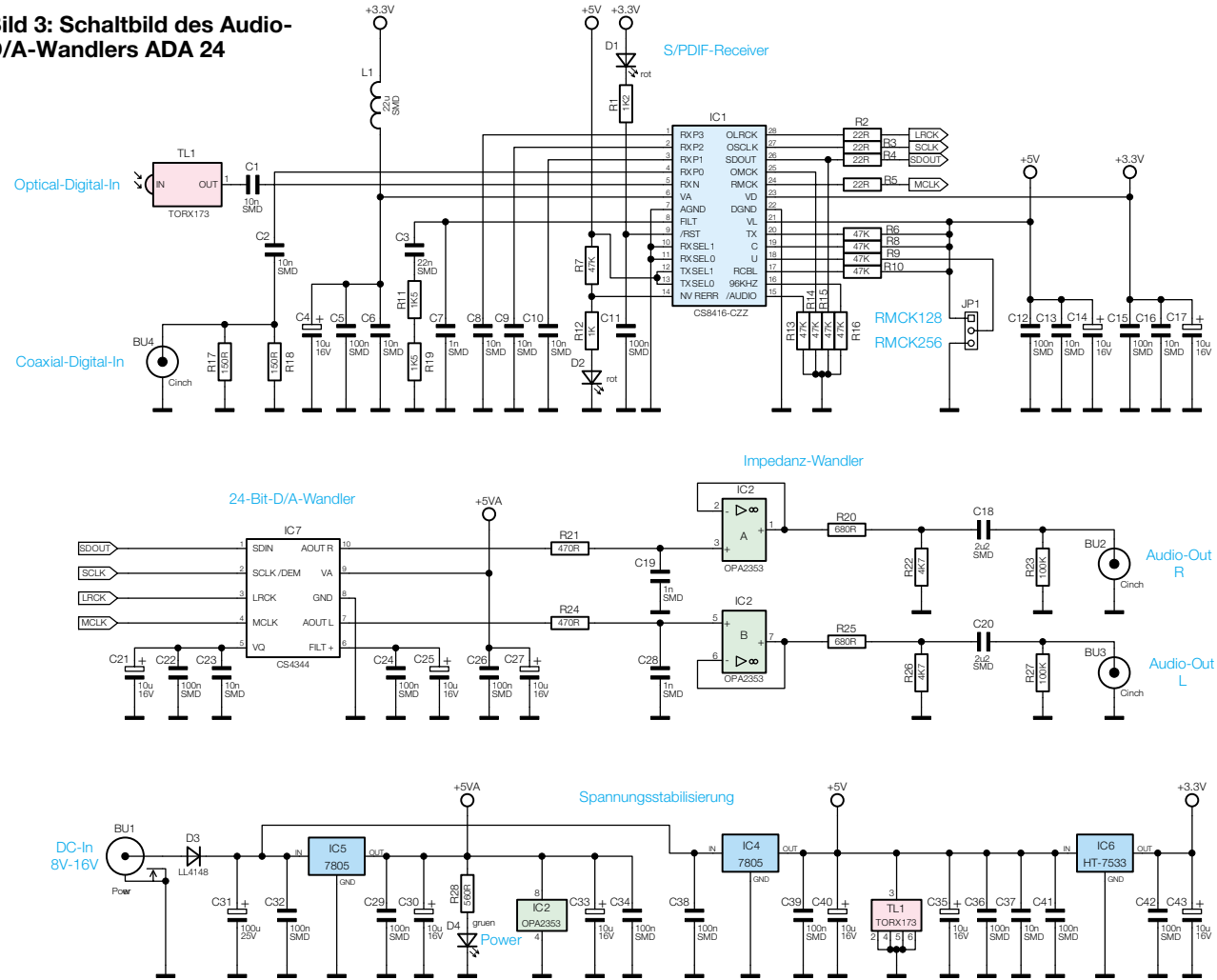Bild 3: Schaltbild des Audio-D/A-Wandlers ADA 24