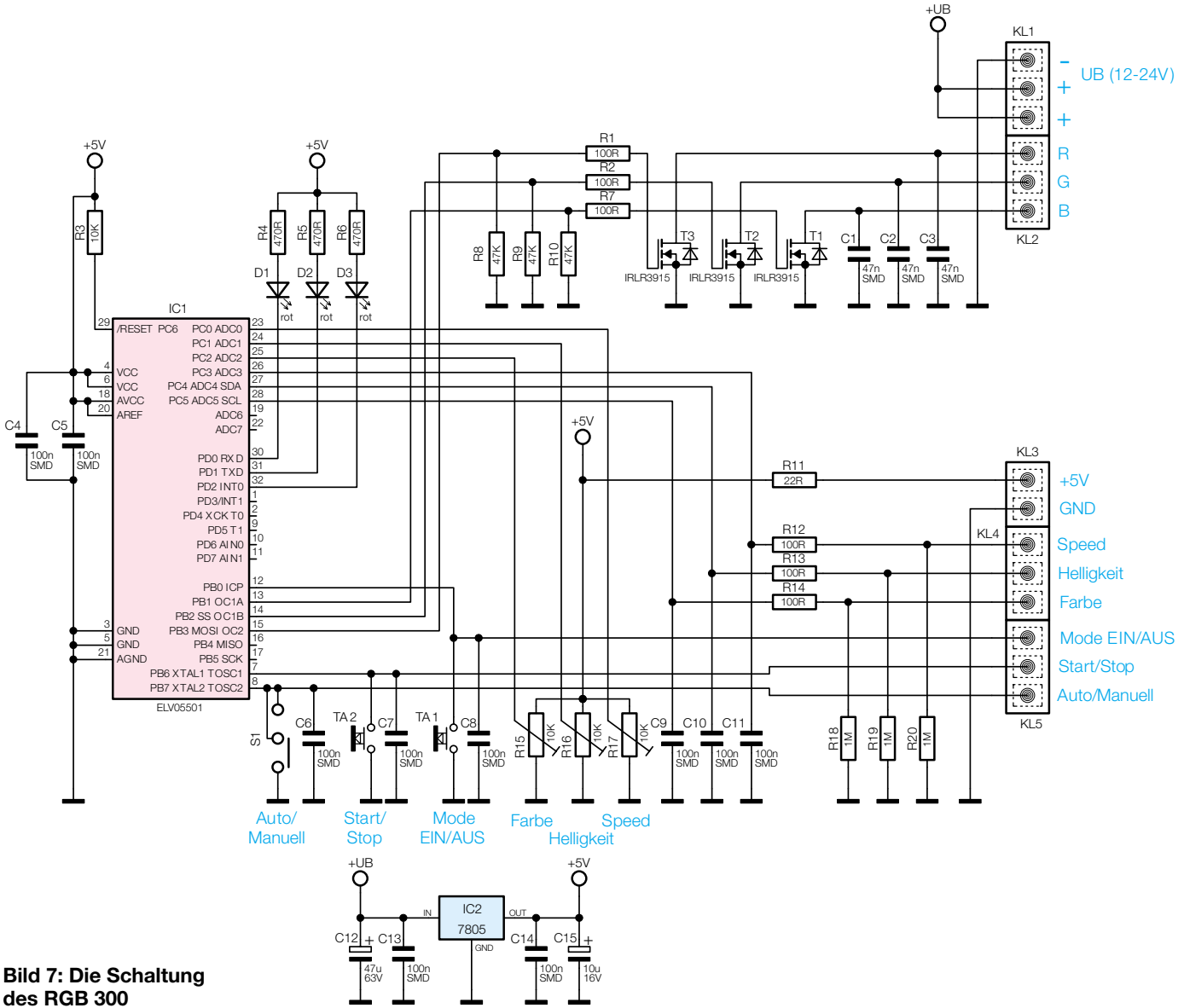

Bild 7: Die Schaltung des RGB 300