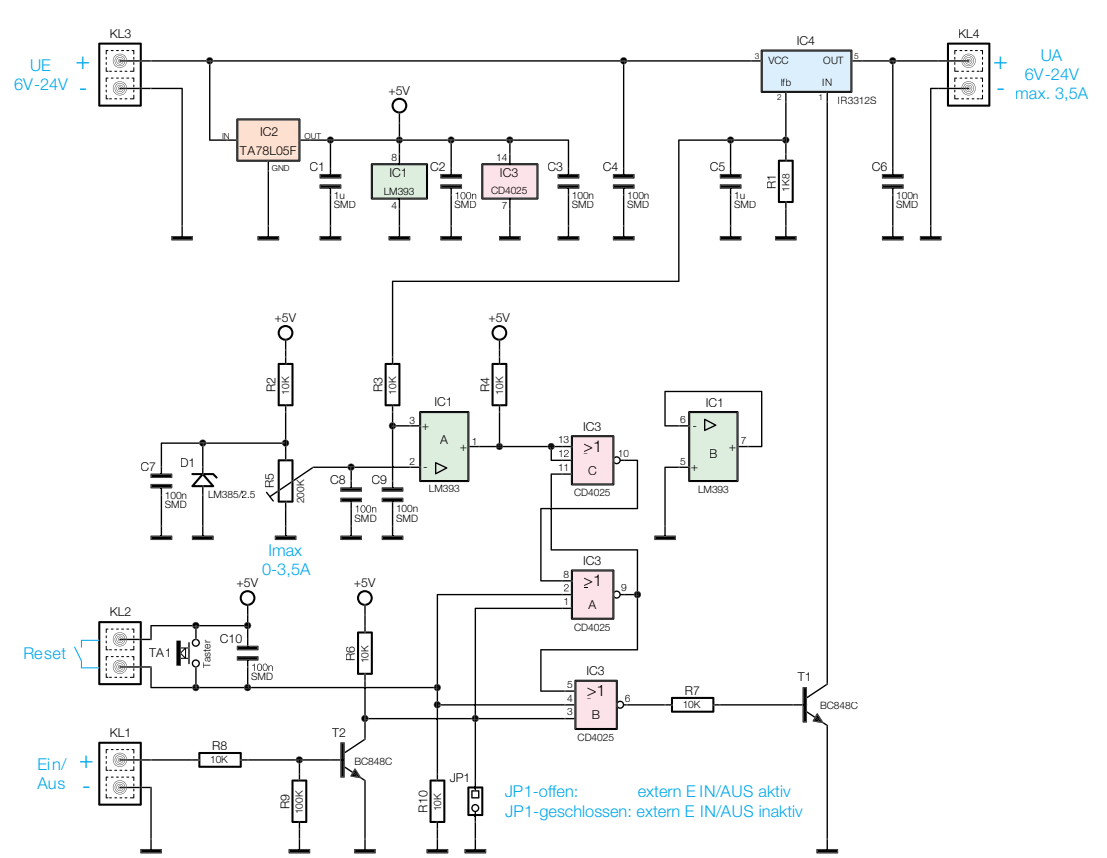

Bild 3: Schaltbild der Elektronischen Sicherung