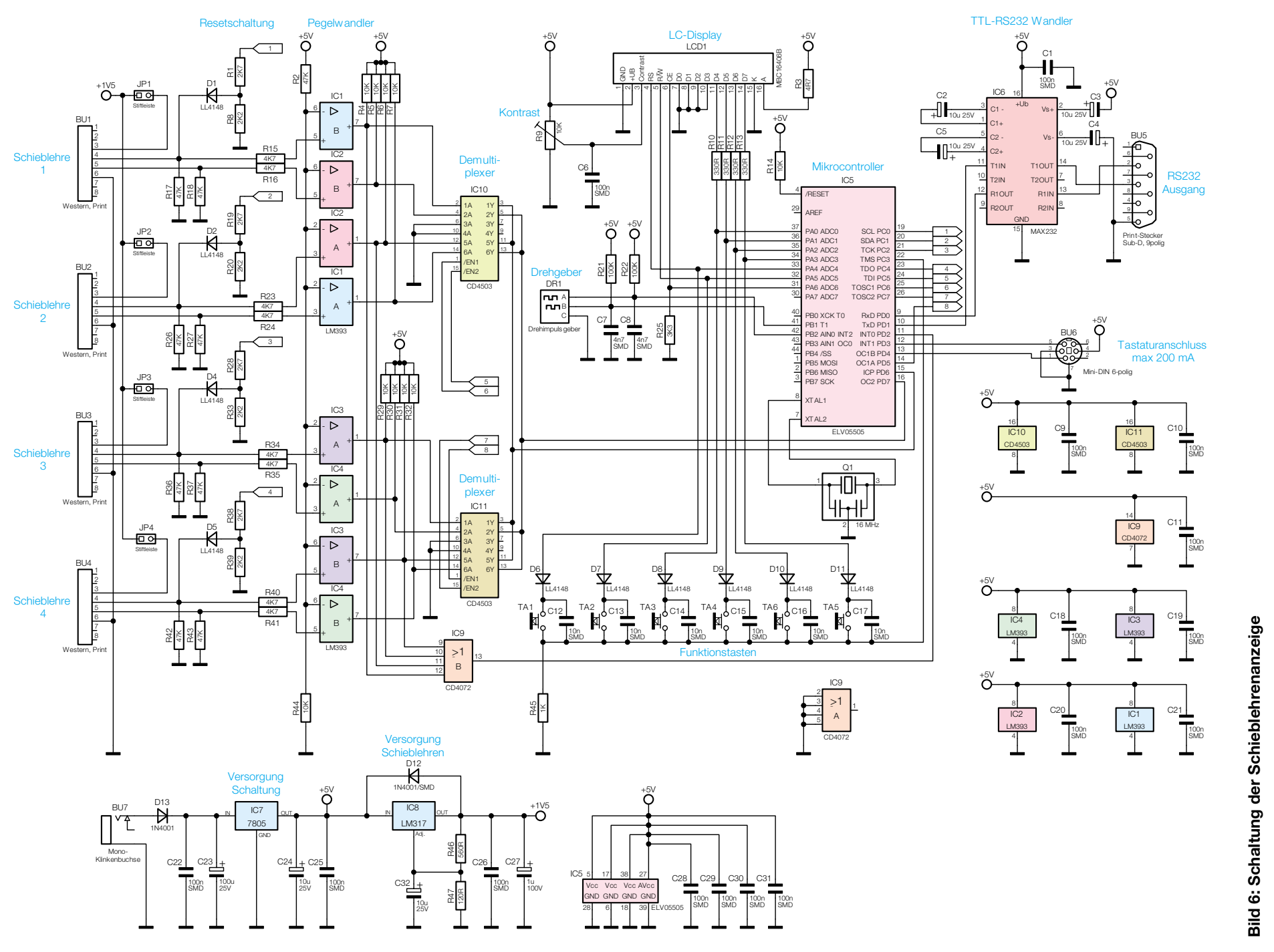

Bild 6: Schaltung der Schieblehrenanzeige