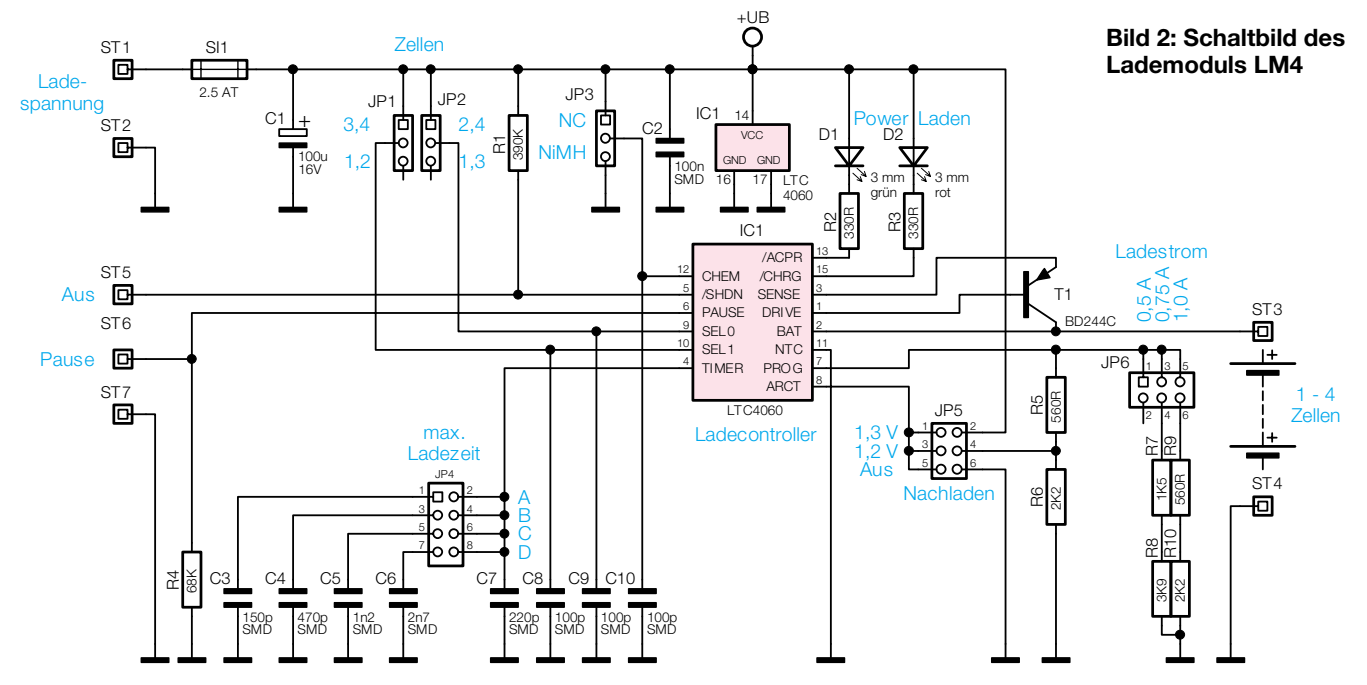

Bild 2: Schaltbild des Lademoduls LM4