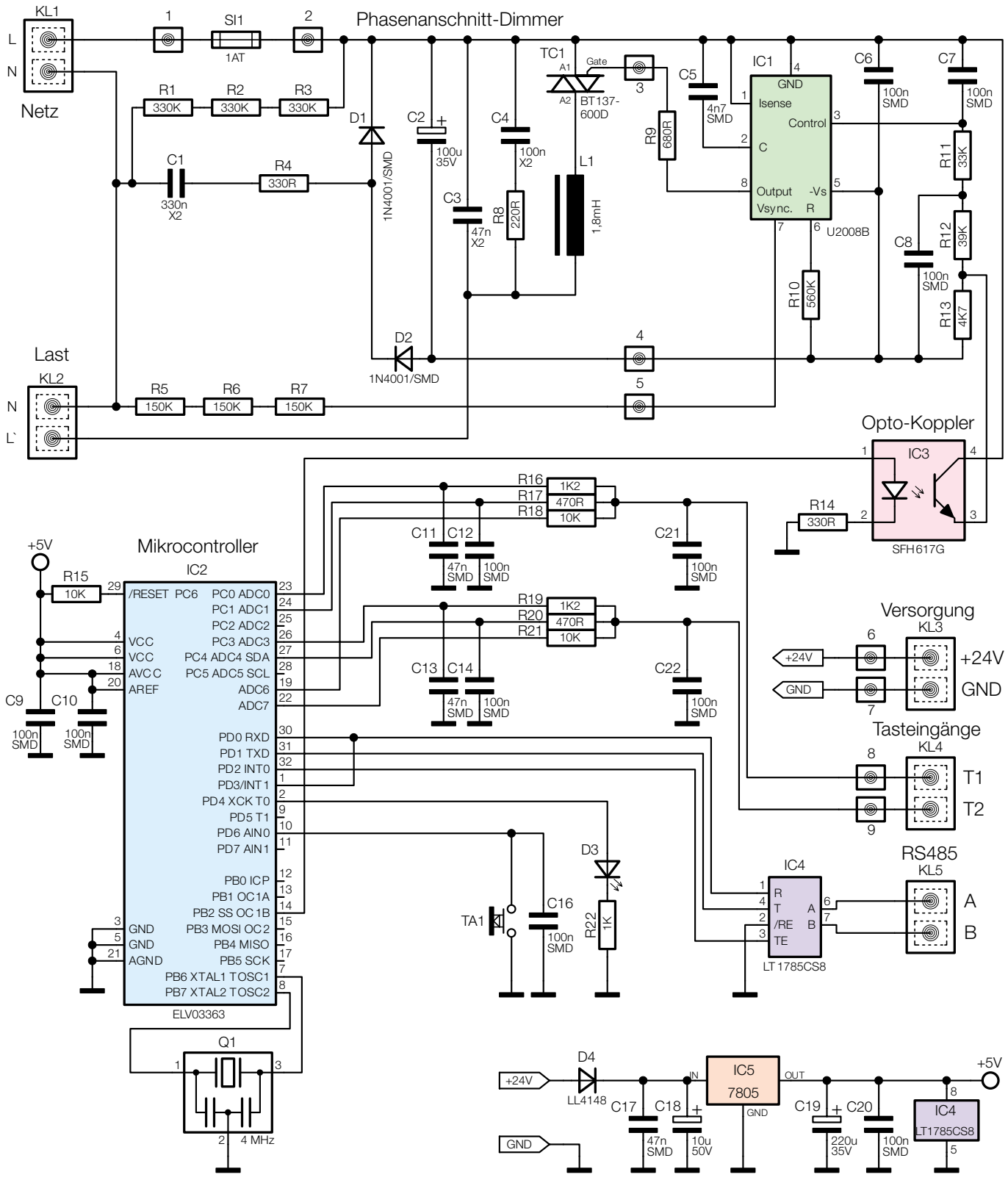

Bild 1: Das Schaltbild des Phasenanschnitt-Dimmers HS485 D