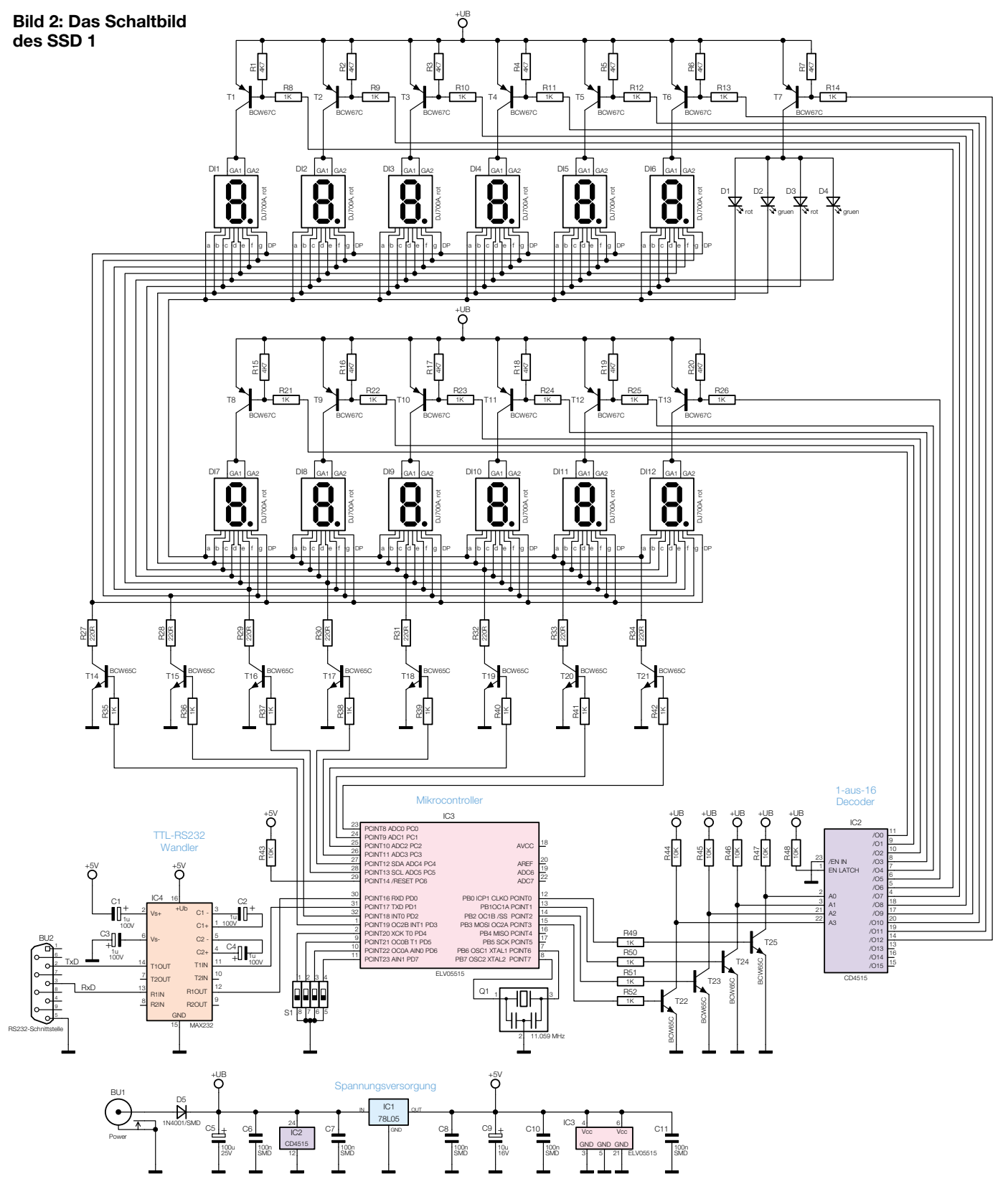Bild 2: Das Schaltbild des SSD 1