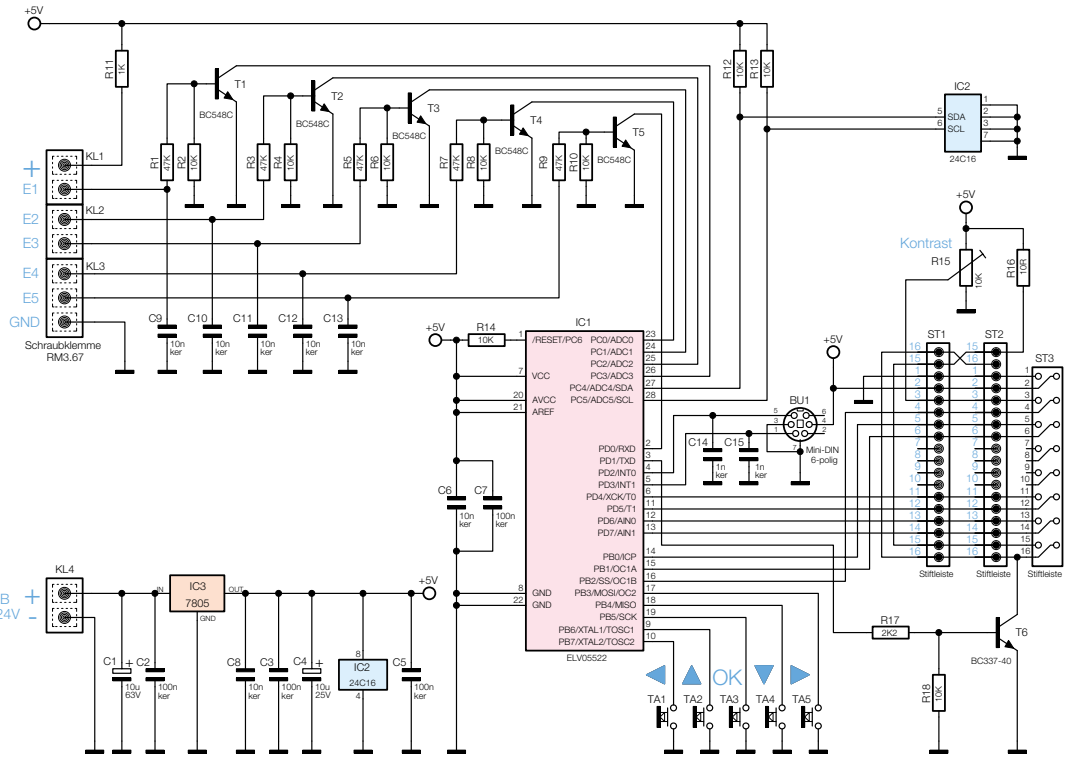

Bild 2: Schaltbild der LCD-Steuerung