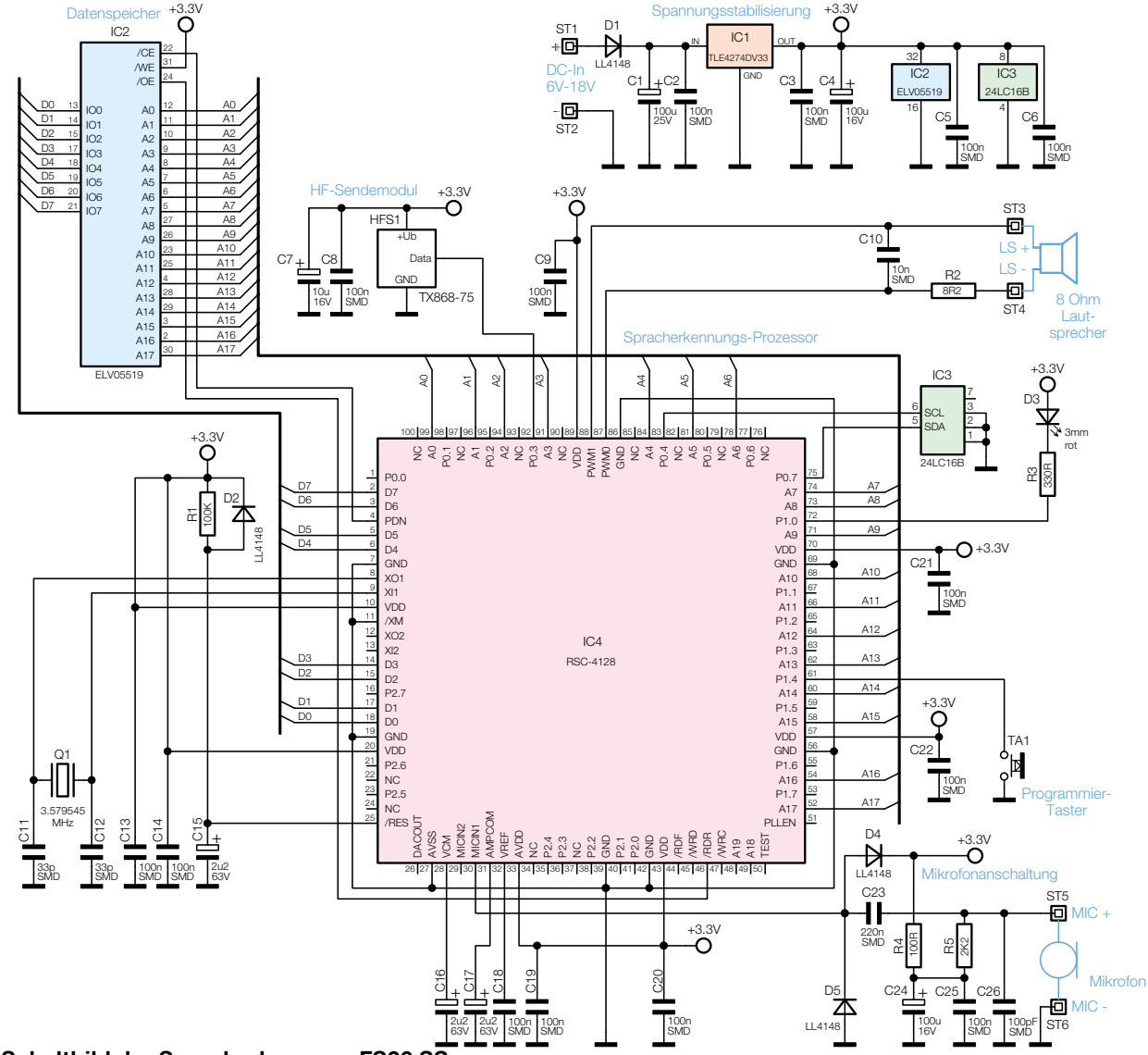

Bild 8: Schaltbild der Spracherkennung FS20 SS