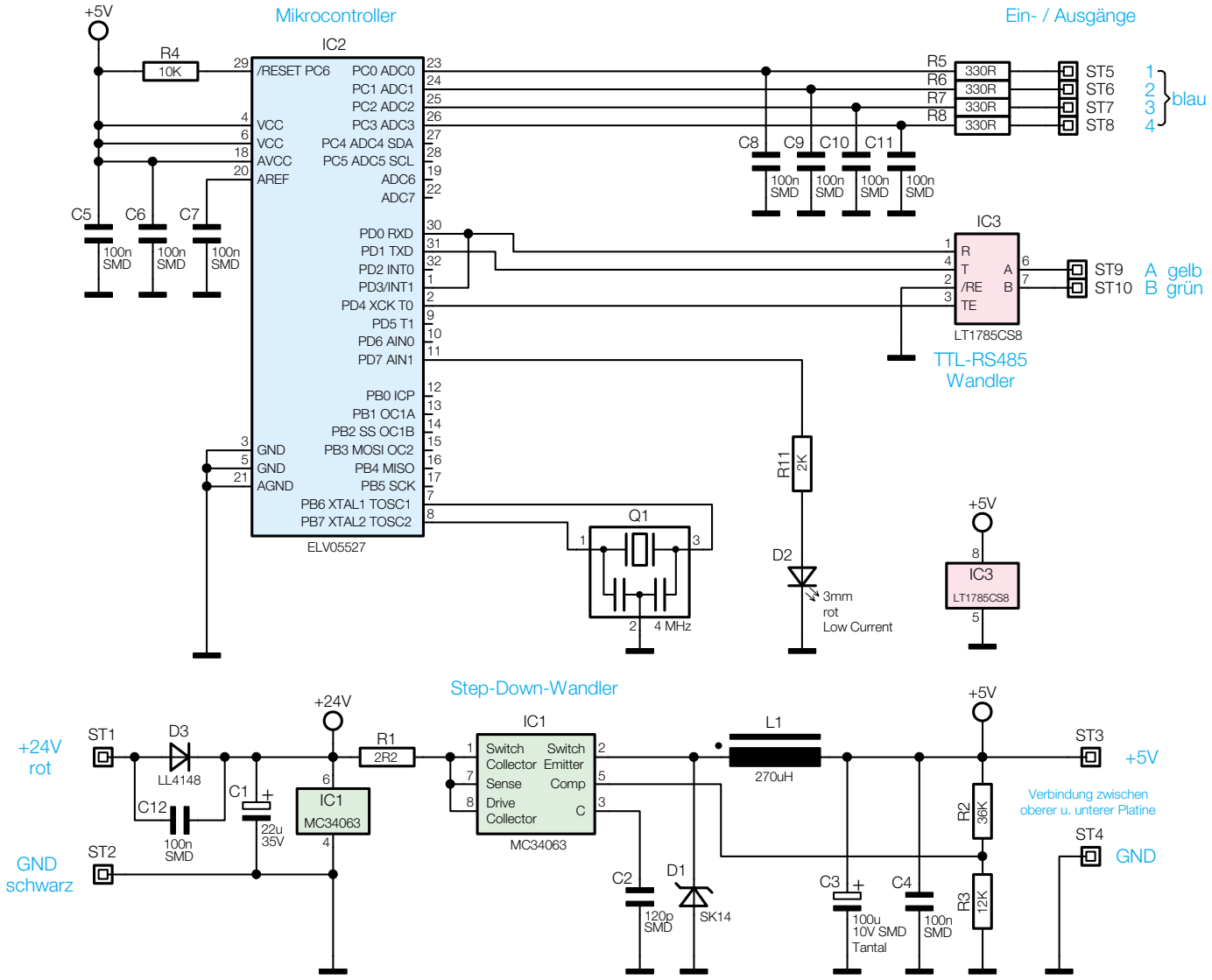

Bild 1: Das Schaltbild des I/O-Moduls