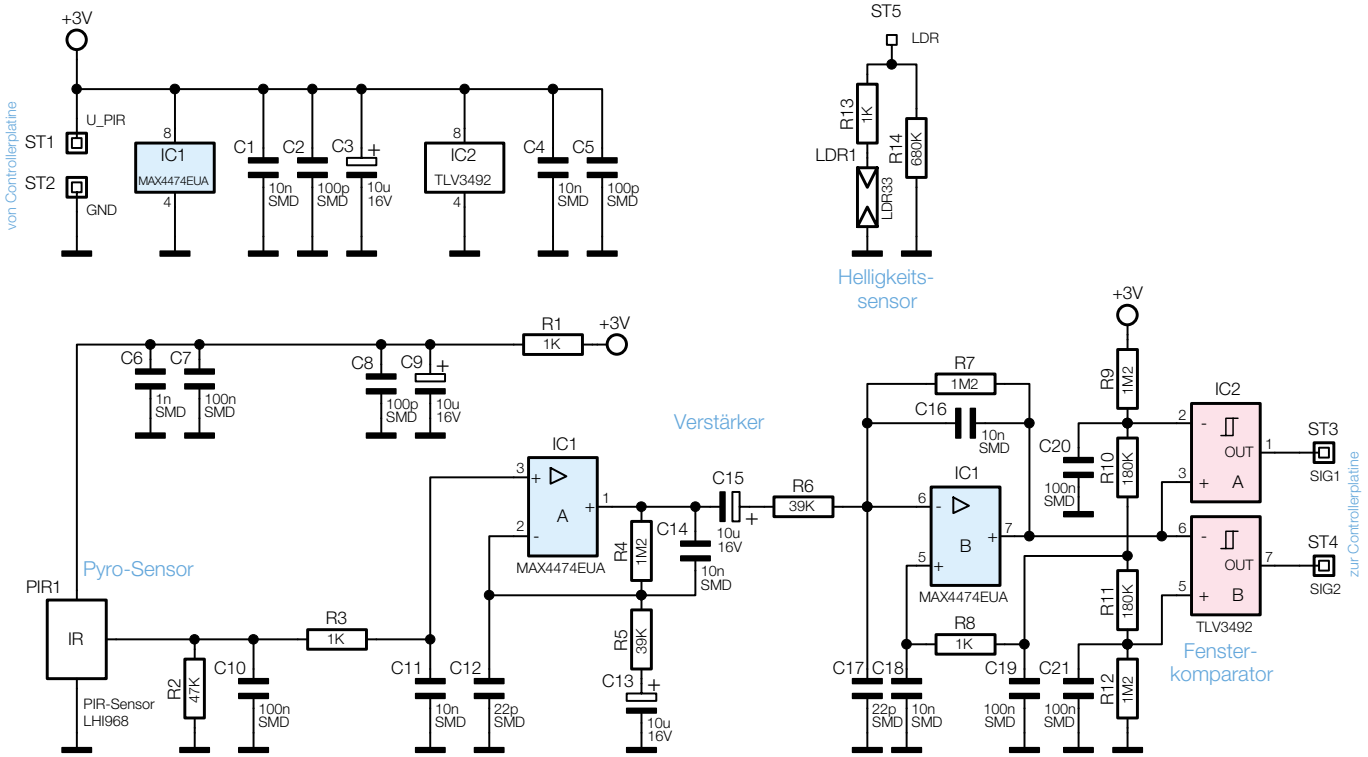

Bild 1: Schaltbild der Sensorplatine des Funk-Bewegungsmelders FS20 PIRA

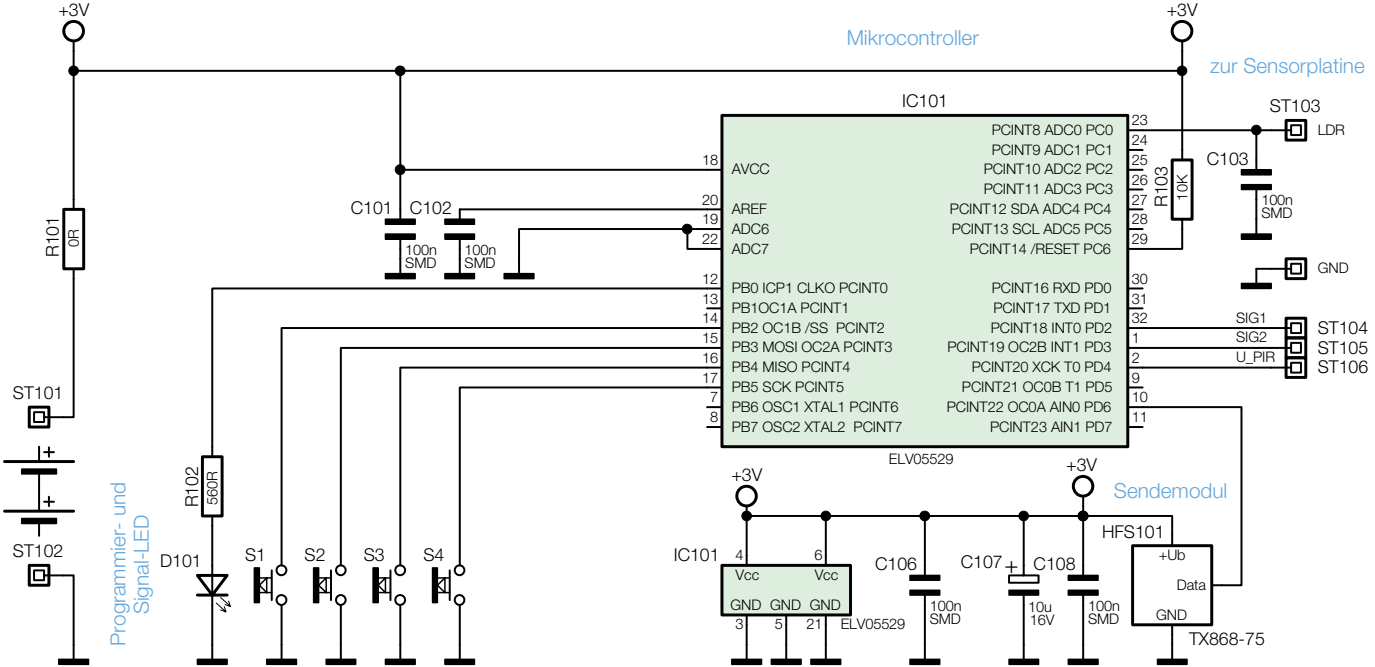

Bild 3: Schaltbild der Controllerplatine des Funk-Bewegungsmelders FS20 PIRA