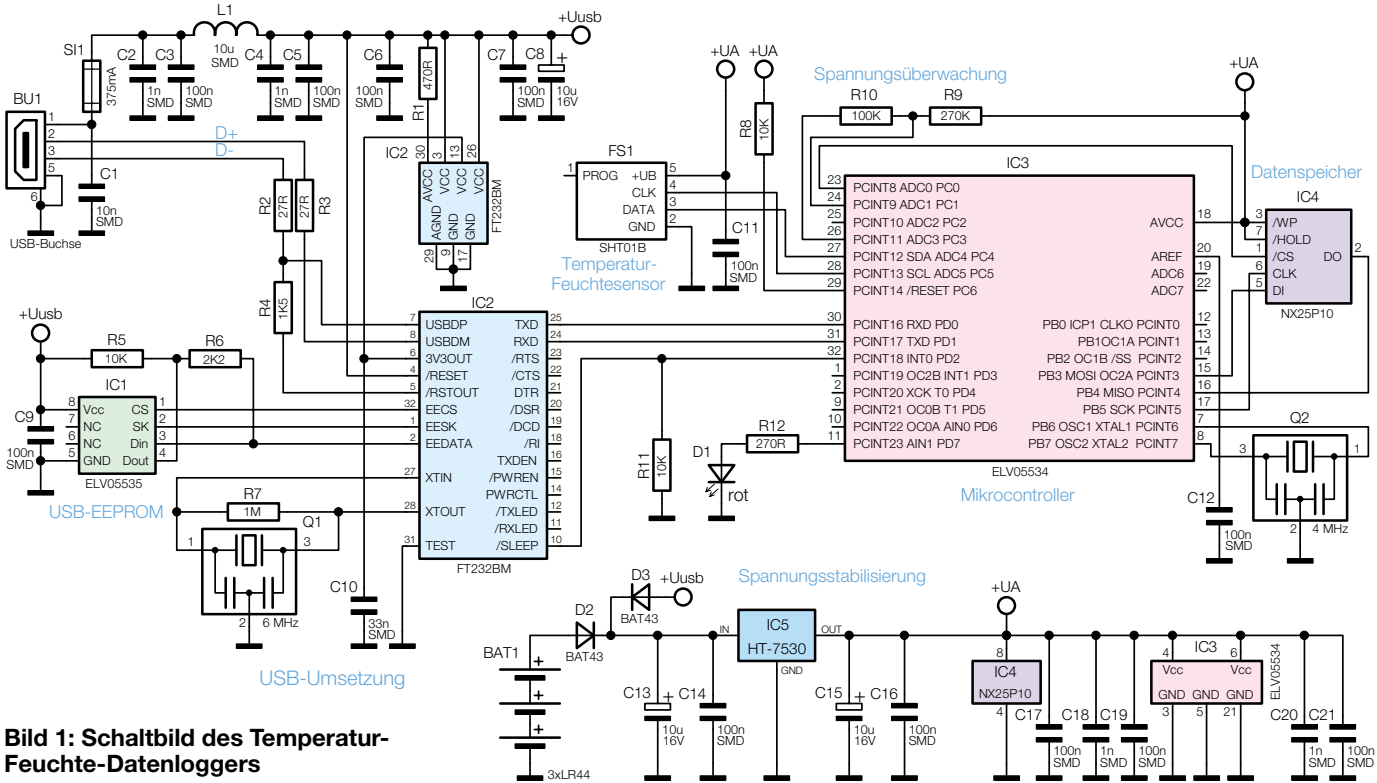

Bild 1: Schaltbild des Temperatur-Feuchte-Datenloggers