Bild 1: Schaltbild der Tasterplatine

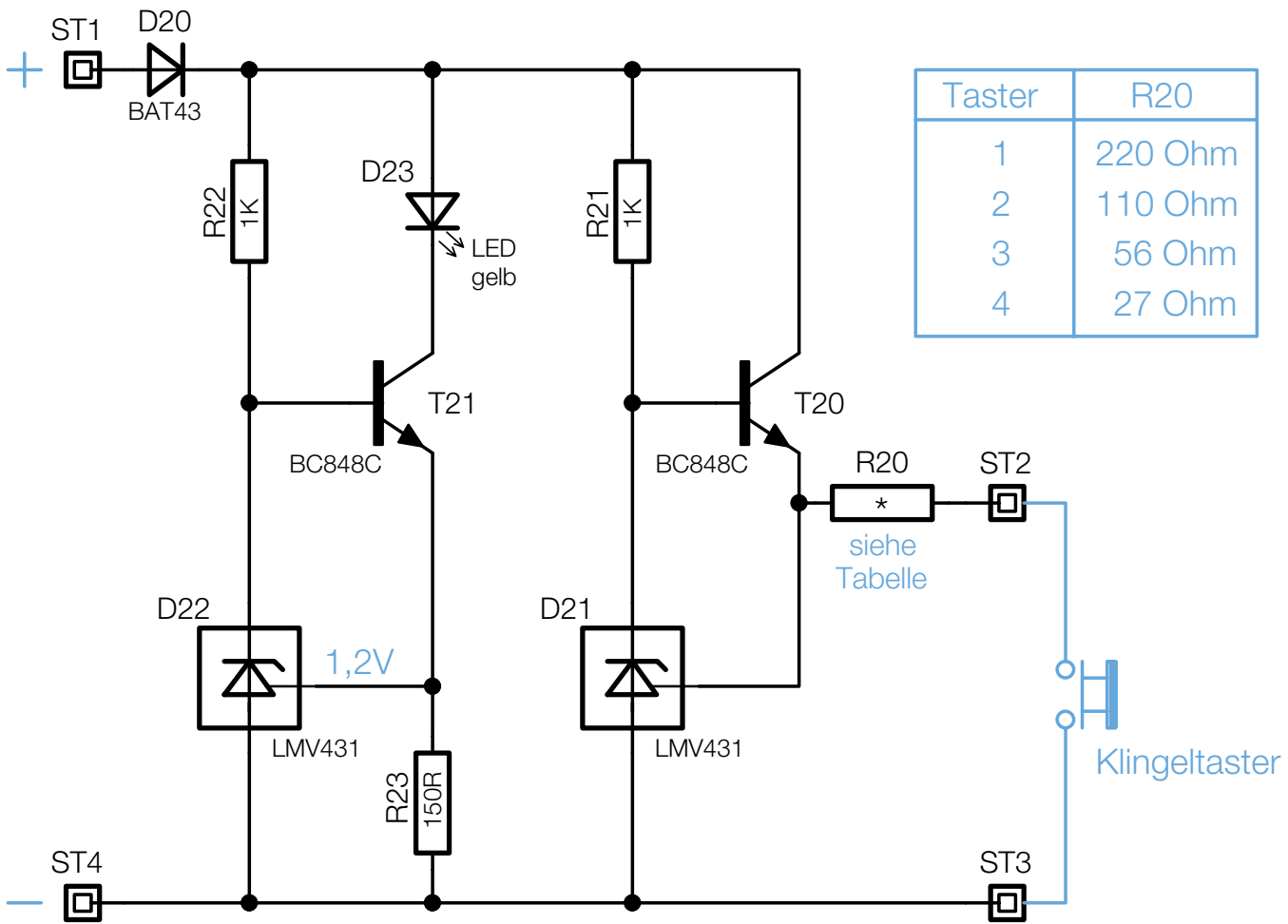

Taster	R20
1	220 Ohm
2	110 Ohm
3	56 Ohm
4	27 Ohm

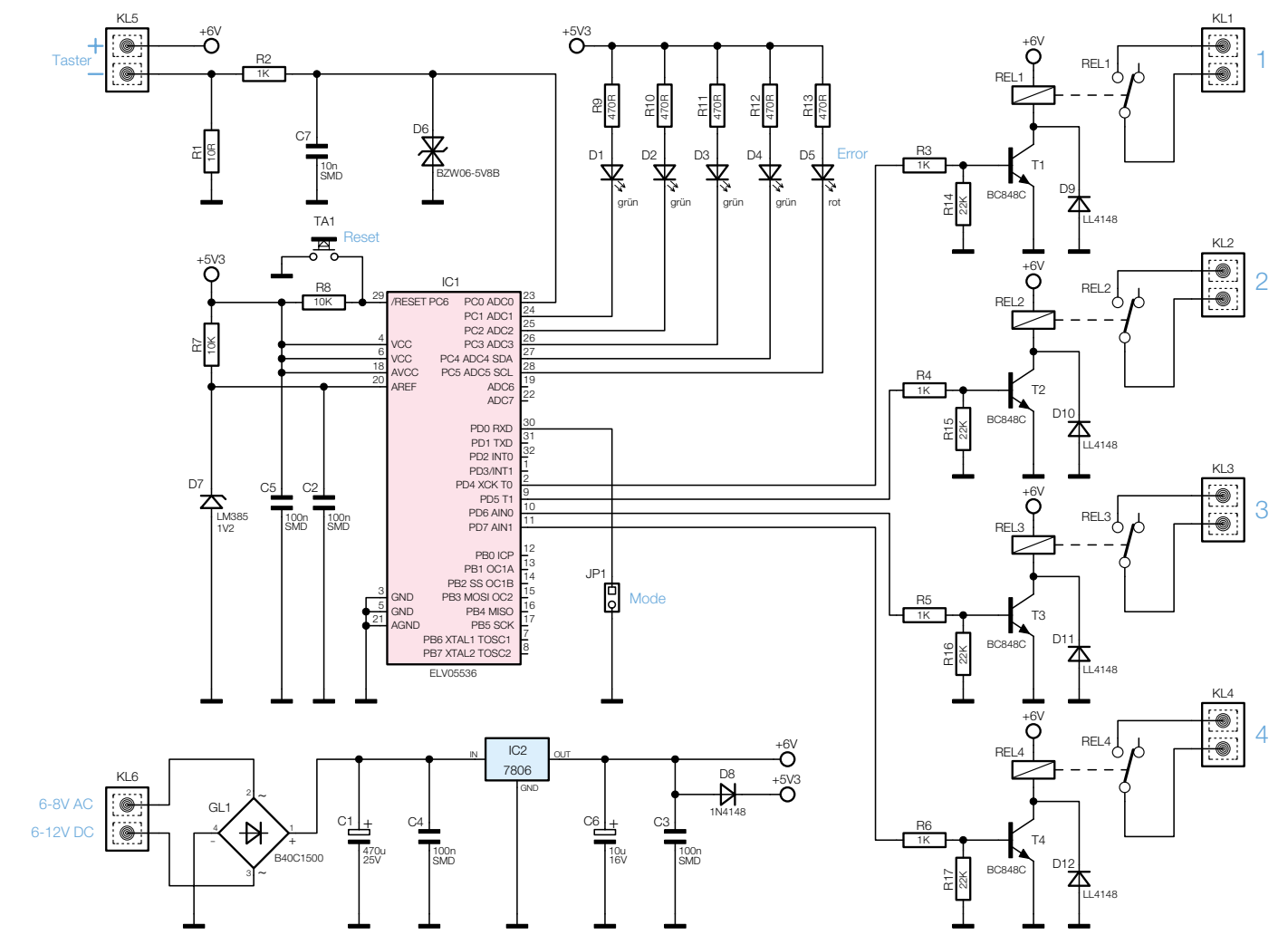

Bild 2: Schaltbild der Basisplatine