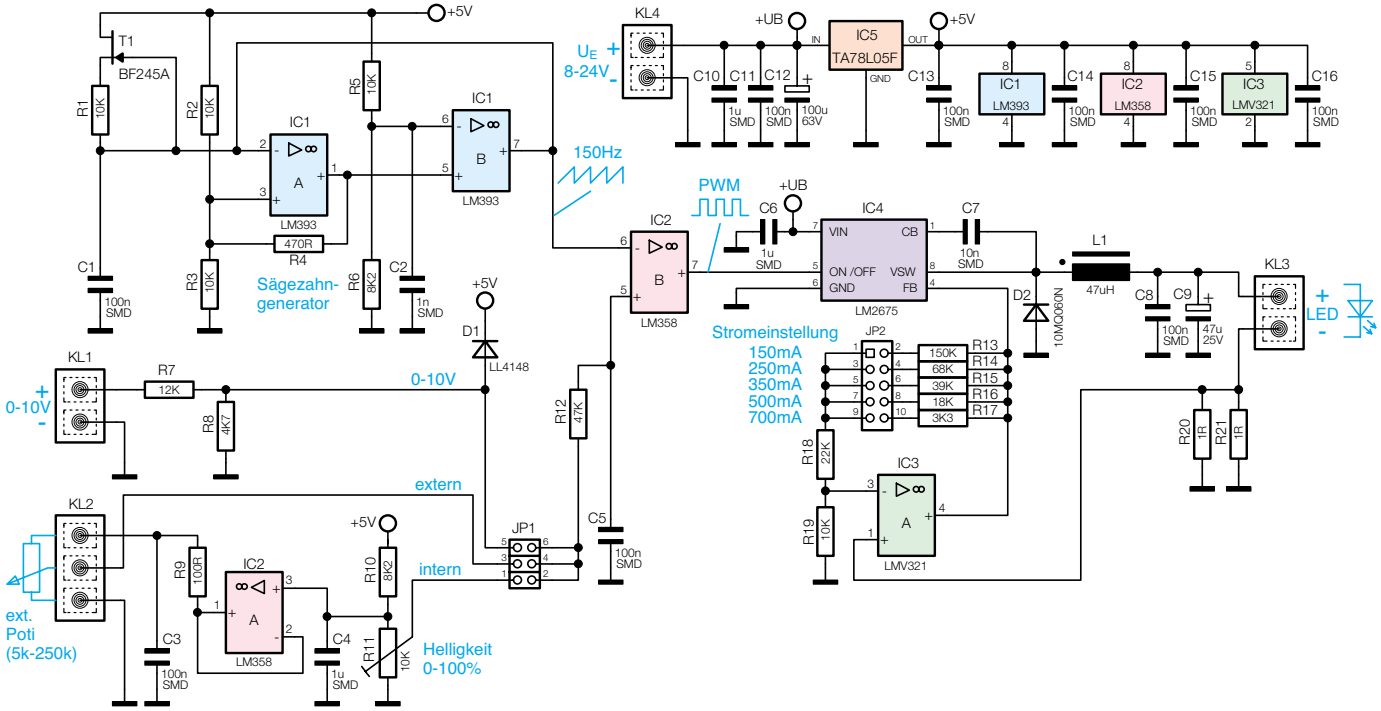

Bild 2: Schaltbild des Dimmers für High-Power-LEDs