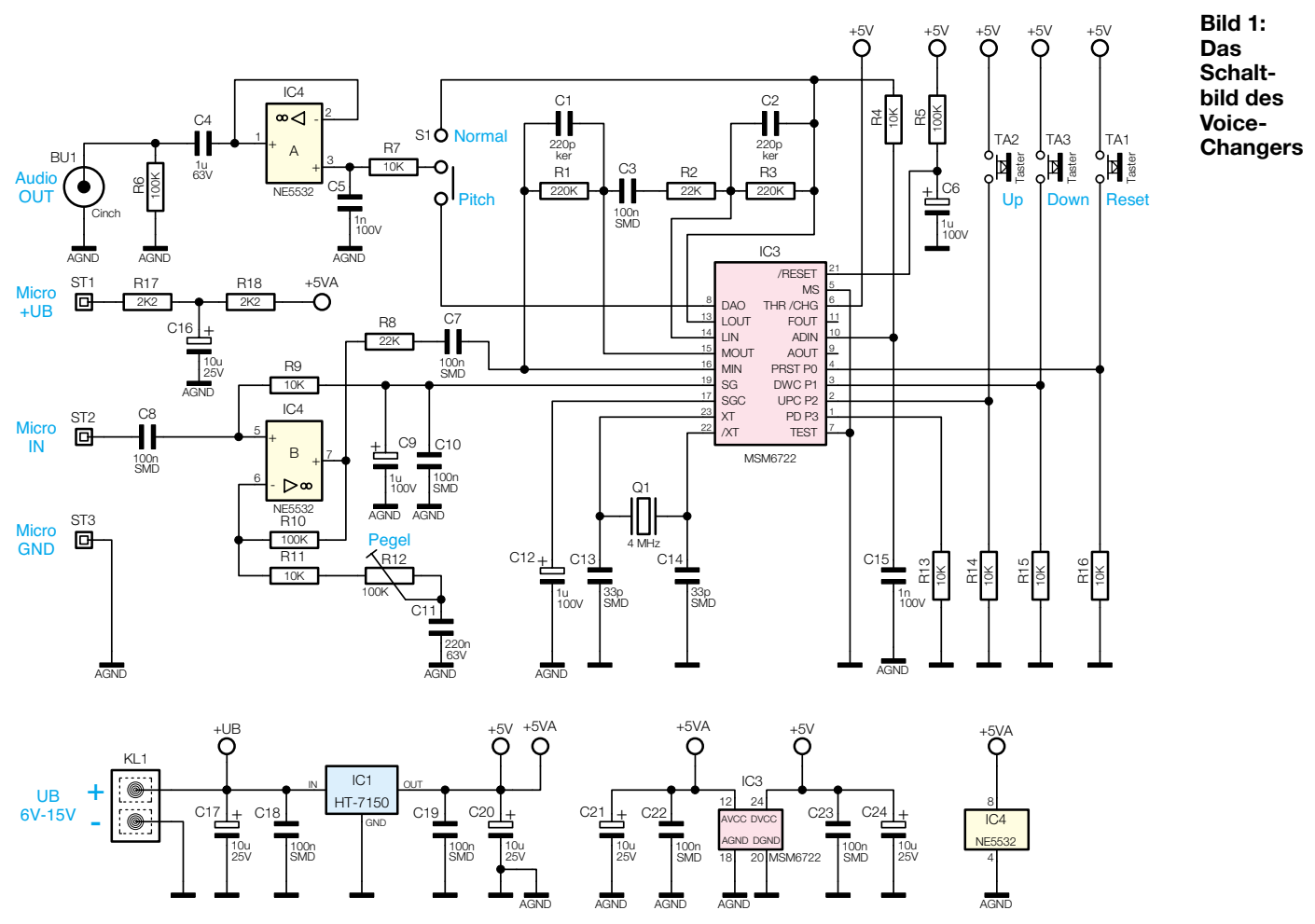

Bild 1: Das Schaltbild des Voice-Changers