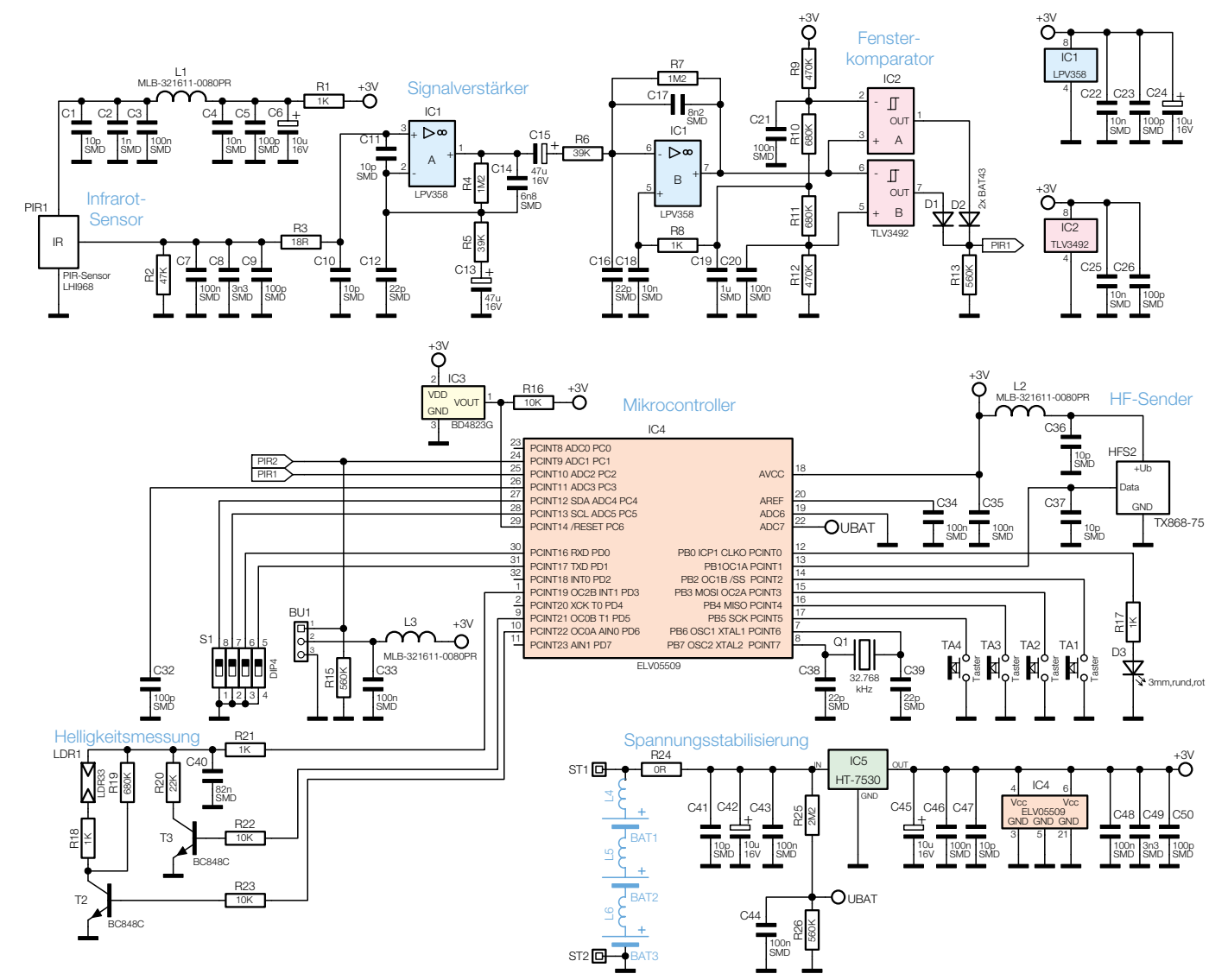

Bild 1: Schaltbild der Hauptplatine

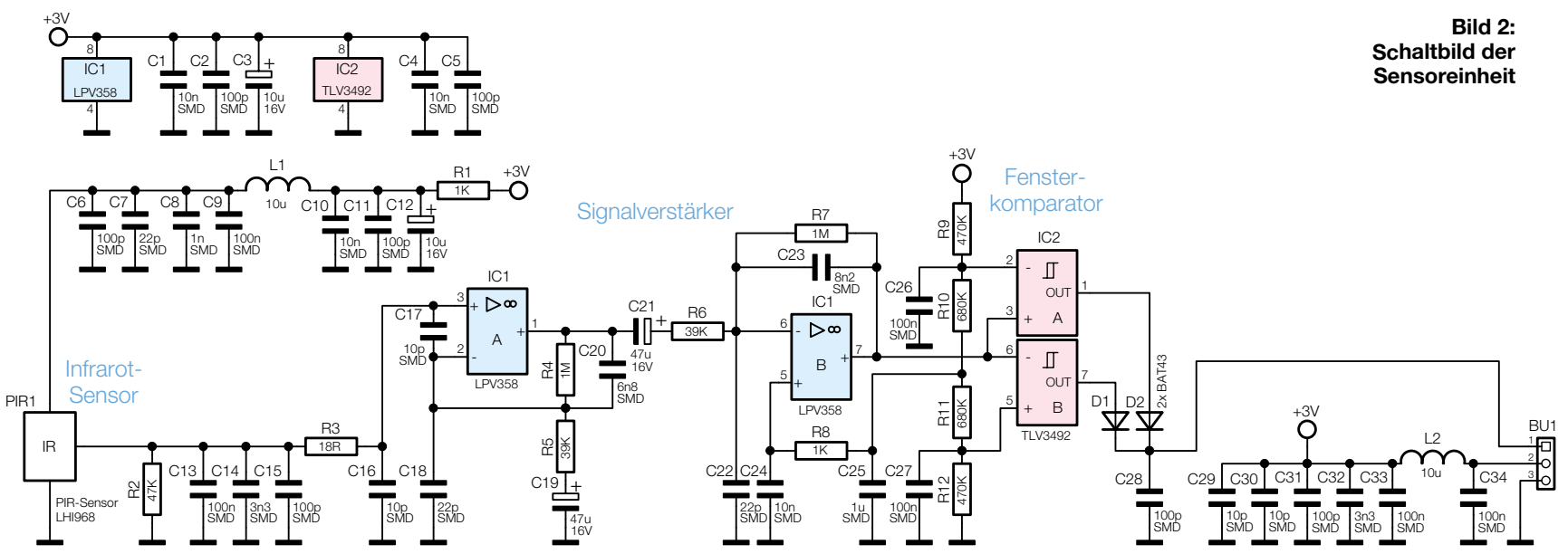

Bild 2: Schaltbild der Sensoreinheit