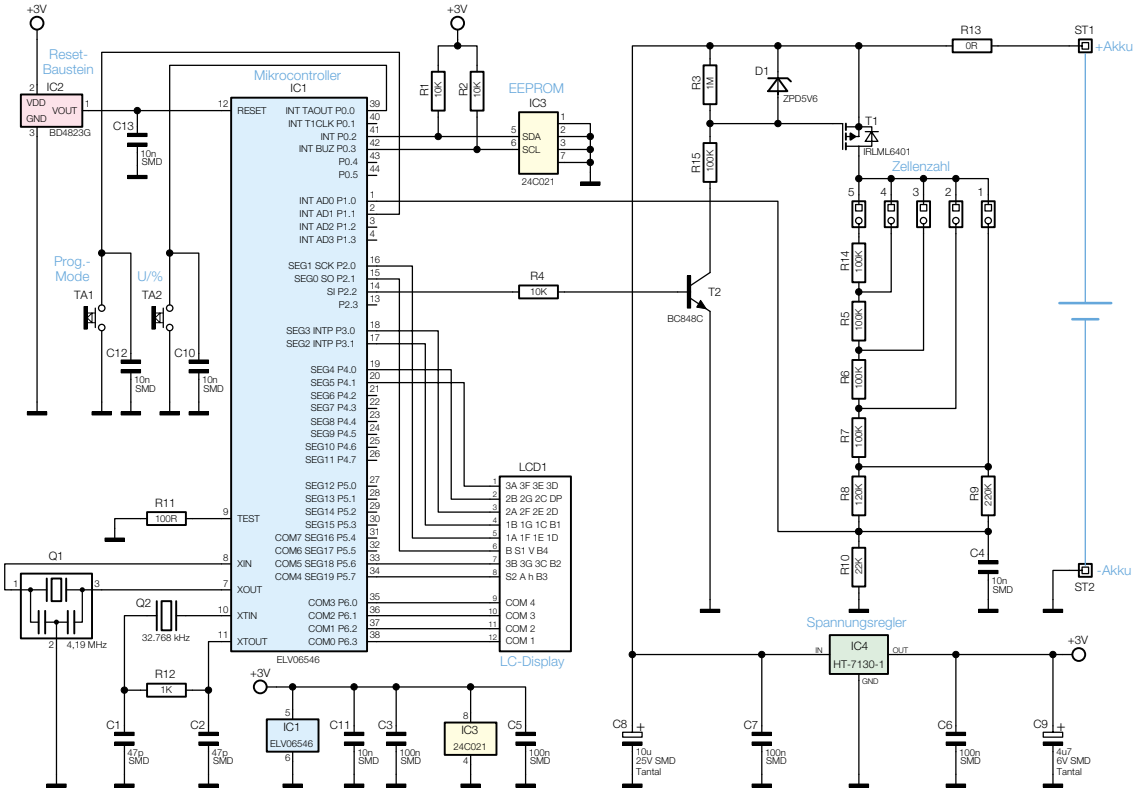

Bild 2: Schaltbild des LAM 5