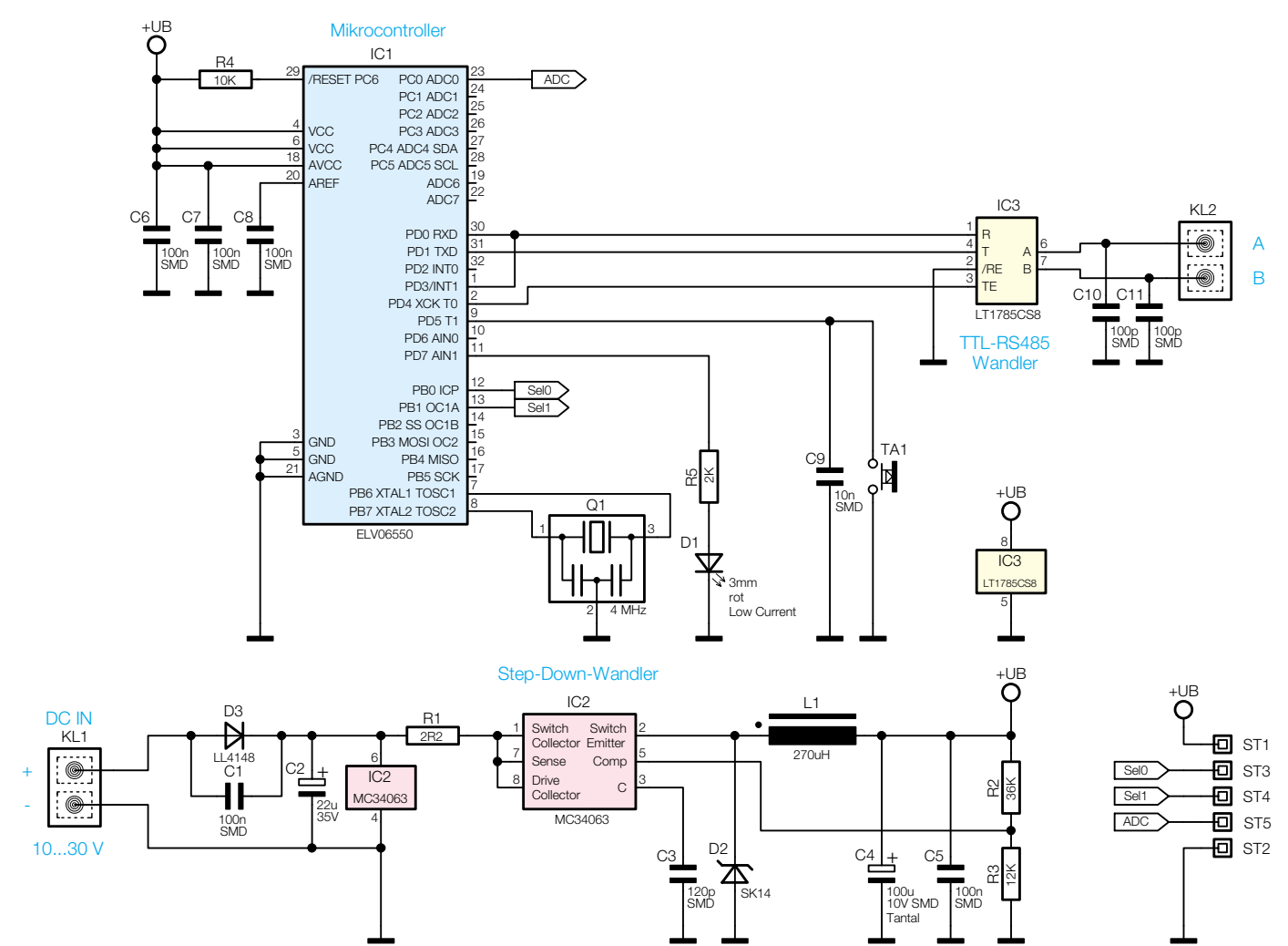

Bild 2: Schaltbild des Prozessorteils und der Spannungsversorgung (Grundplatine)